T5, 5mm LED do zabudowy - żółty

Kód produktu: AM7457
EAN13: -
HS kód: 85395200

Warianty produktów:

Parametry produktów:

Kolor światła: Żółty
Kąt padania światła: 45°
Patience: T5
Typ LED: 5 mm
Napięcie: 12 V DC
Liczba diod LED: 1
Pokrycie: IP22

Opis wyrobu:

Kąt świecenia 45°
super jasne diody LED 5mm z wklęsłym (wypukłym) czołem
gniazdo T5
napięcie 12V
cena za 1szt.

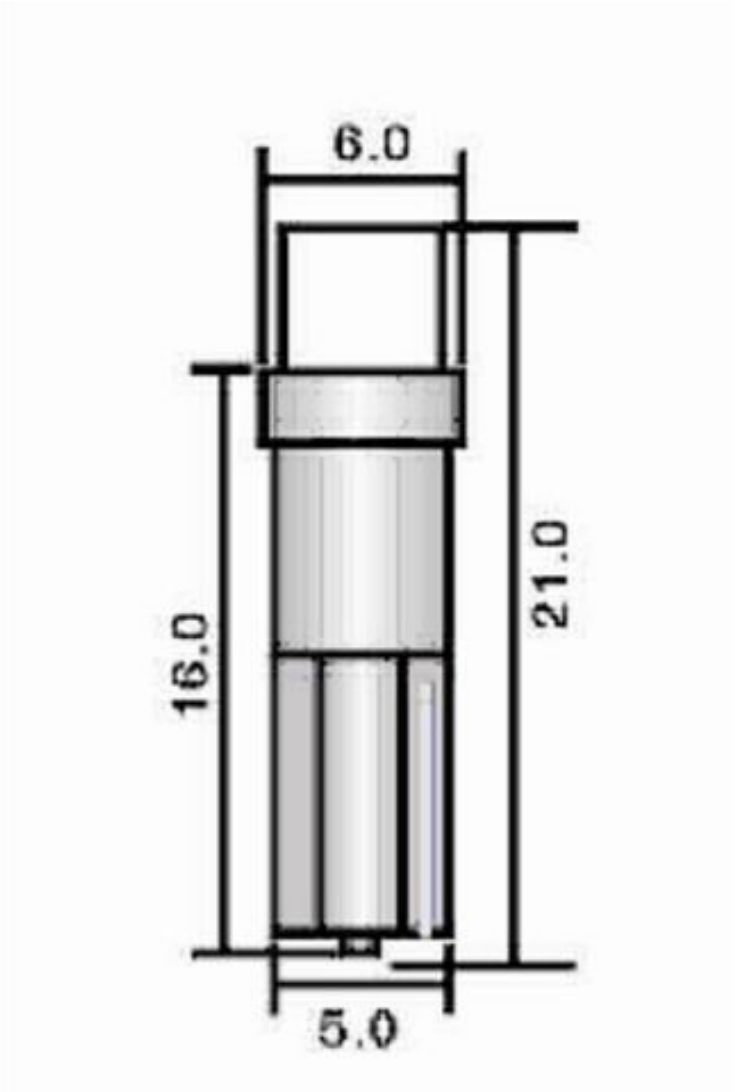
6.0
21.0
16.0
5.0