Dioda laserowa, 650nm, 5mW, średnica 5,6mm

Kód produktu: AM5734
EAN13: -
HS kód: 90132000

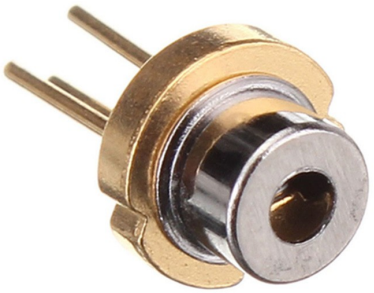

Warianty produktów:

Parametry produktów:

Kolor światła: Czerwony
Długość fali: 650 nm
Napięcie: 2,2-2,7 V DC
Wydajność: 5 mW
Sprawa: TO-18
Pokrycie: IP20
Dożywotnio: 5000 godzin

Opis wyrobu:

Dioda laserowa o długości fali 650nm i mocy 5mW.

długość fali 650nm
napięcie 2,2-2,6V
napięcie wsteczne 2V
prąd 28-38mA
stopień ochrony IP20
temperatura pracy -10 - 50 °C
wymiary 5,6x5,6x 10 mm
cena za 1 szt.

połączenie pinów: pin nr.2 (przypadek)=ANODA, pin nr.1=katodaLD, pin nr.3= anoda DP

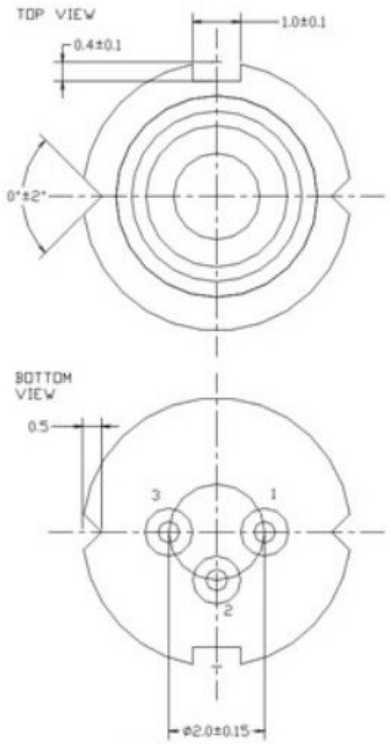

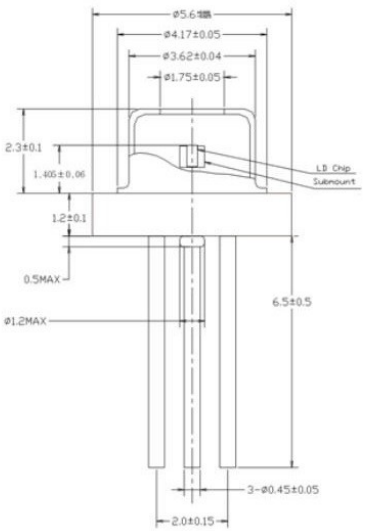

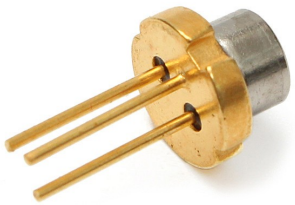

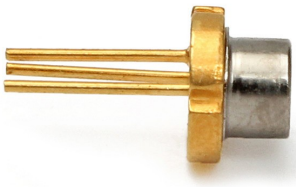

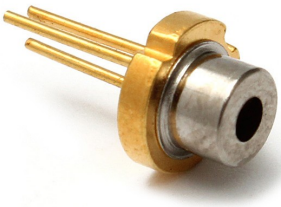

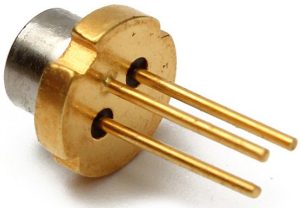

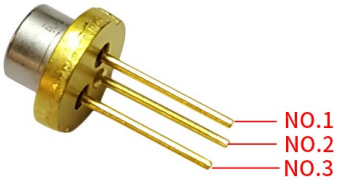

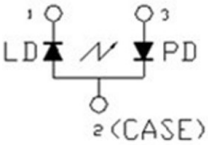

♦ABSOLUTE MAXIMUM RATING at Tc=25°C

Items	Symbols	Values	Unit
Optical Output Power	P	7	mW
Laser Diode Reverse Voltage	V	2	V
Photo Diode Reverse Voltage	V	30	V
Operating Temperature	Topr	−10 ~ +50	°C
Storage Temperature	Tstg	−40 ~ +85	°C

♦ELECTRICAL and OPTICAL CHARACTERISTICS at Tc=25°C

Items	Symbols	Min.	Typ.	Max.	Unit	Condition
Optical Output Power	Po	-	5	-	mW	-
Threshold Current	Ith	-	17	30	mA	-
Operating Current	Iop	-	24	35	mA	Po=5mW
Operating Voltage	Vop	-	2.2	2.6	V	Po=5mW
Lasing Wavelength	λp	650	655	660	nm	Po=5mW
Beam Divergence	θ||	6	9	12	deg	Po=5mW
	θ⊥	22	29	38	deg	Po=5mW
Beam Angle	Δθ||	-	-	±1.5	deg	Po=5mW
	Δθ⊥	-	-	±2.5	deg	Po=5mW
Monitor Current	Im	0.1	0.2	0.5	mA	Po=5mW
Optical Distance	ΔX, ΔY, ΔZ	-	-	±60	μm	-