Interruttore in metallo senza fermo, simbolo ON/OFF, nero, diametro 21 mm, IP65

Riferimento: AM3462
EAN13: -
UPC: 85365080

Caratteristiche del prodotto:

Tensione: 12-24 V DC, 110-220 V AC
Colore della retroilluminazione: Rosso, Verde, Blu, Giallo, Bianco

Caratteristiche del prodotto:

Ingresso di alimentazione: 0,2 W
Materiale dell'alloggiamento: Acciaio inossidabile
Copertura: IP65
Foro di montaggio: 19 mm
Corrente di commutazione massima: 3 A
Arresto: No
Pittogramma: ON/OFF
Copertura CI: IK10

Descrizione del prodotto:

Voltaggio: 12-24 V, 110-230 V
Massimo. corrente: 3A
Diametro di montaggio: 19 mm
Diametro dell'interruttore: 21 mm

Protezione: IP65
Dimensioni: 2,1 cm x 2,1 cm x 3,9 cm

FIDANZAMENTO

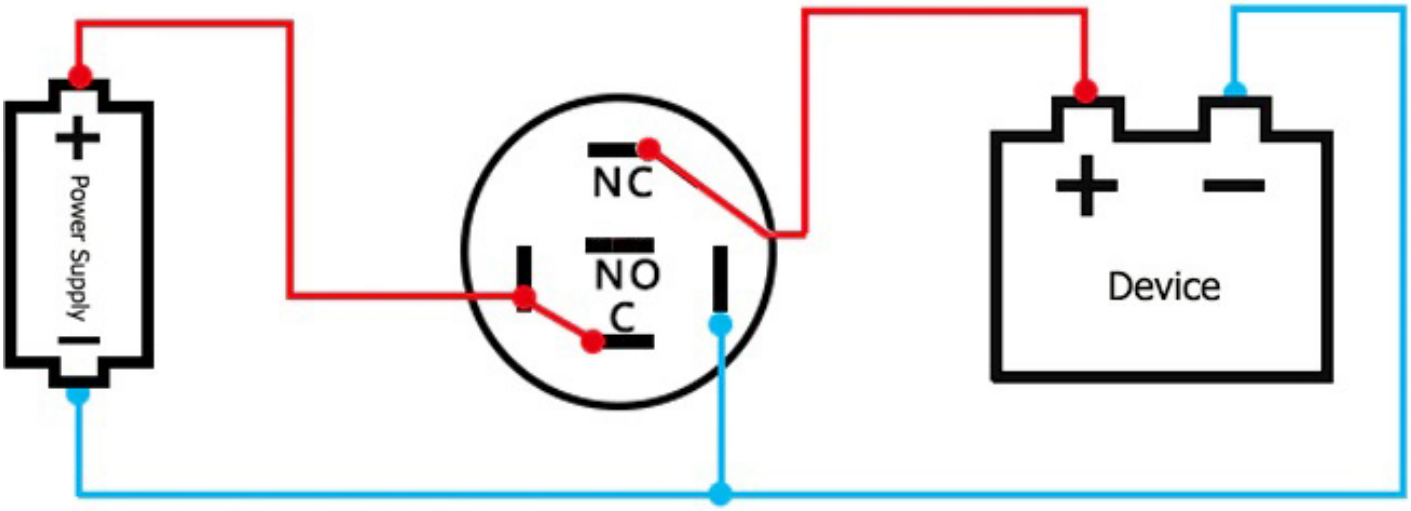

RETROILLUMINAZIONE ANCORA ATTIVA, Contatto - NC

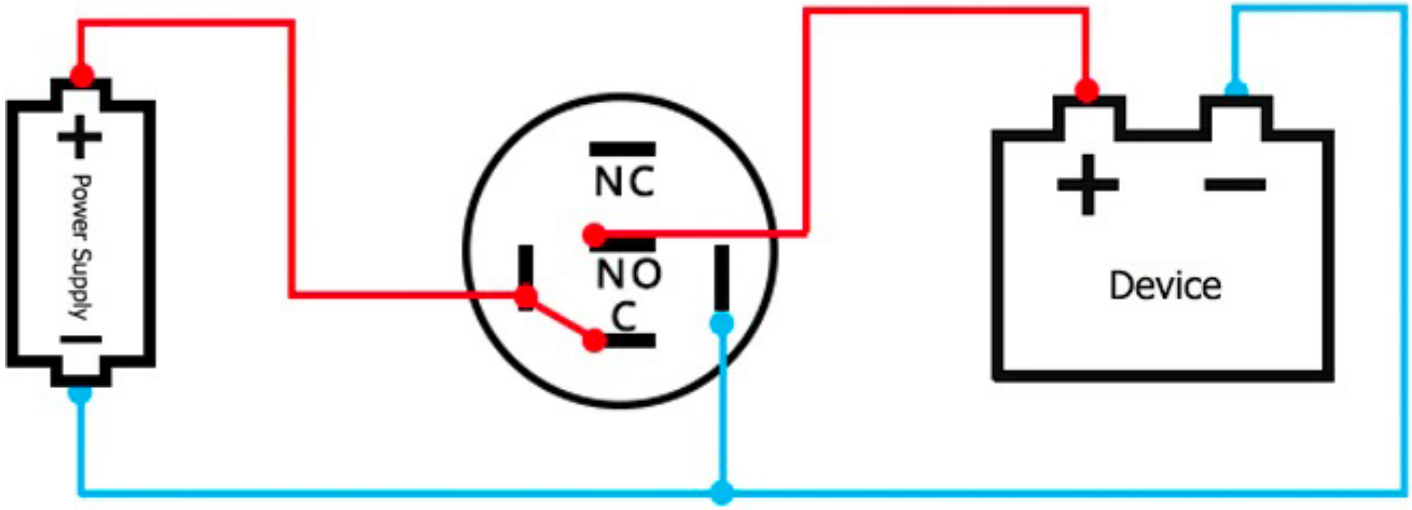

RETROILLUMINAZIONE ANCORA ATTIVA, Contatto - NO

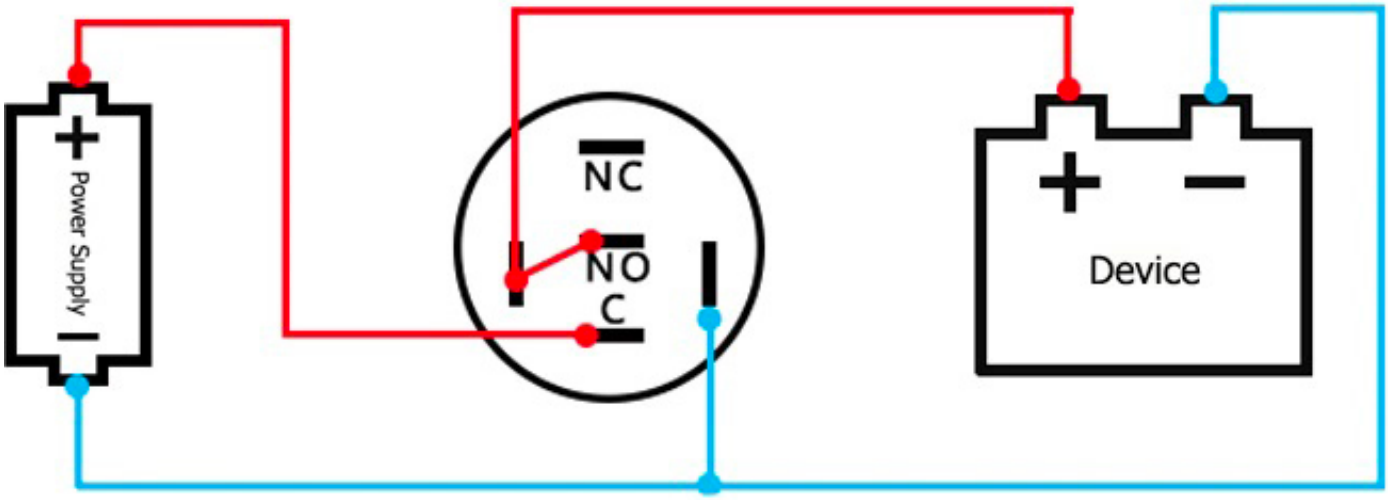

RETROILLUMINAZIONE NON ATTIVA, ATTIVA QUANDO PREMUTO, Contatto - NO

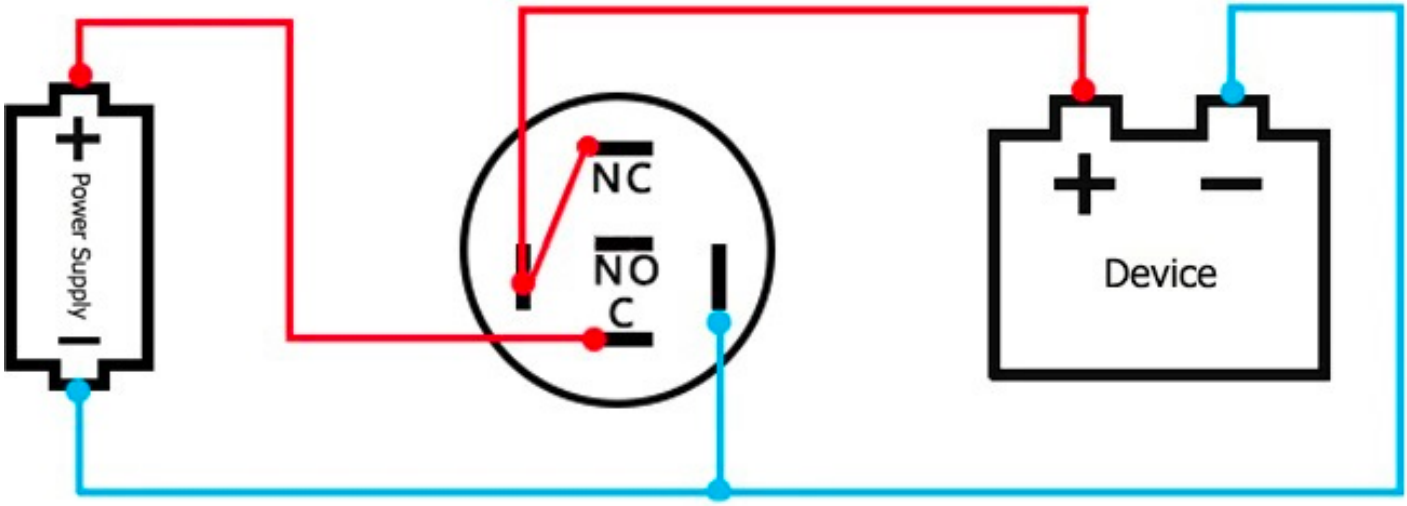

RETROILLUMINAZIONE PERMANENTE, INATTIVA QUANDO PREMUTO, Contatto - NC

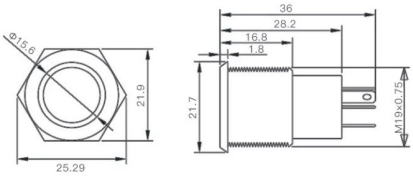
Φ15.6
21.9
25.29
36
28.2
16.8
1.8
21.7
M19x0.75