Interruttore basculante tondo con retroilluminazione KCD1, ON-OFF, IP65, 250V/6A

Riferimento: AM7257
EAN13: -
UPC: 85365080

Caratteristiche del prodotto:

Colore della retroilluminazione: Rosso, Verde, Blu, Giallo

Caratteristiche del prodotto:

Attuale: 6 A
Tensione: Max. 250 V
Connettore: Faston 4,8 mm
Copertura: IP65
Numero di pin: 3-pin

Descrizione del prodotto:

Digitare KCD1
Retroilluminazione a LED
Funzione ON-OFF
Voltaggio retroilluminazione 12V DC
Tensione di commutazione massima 250 V/6 A, 125 V/10 A
Diametro di montaggio 19 mm
Diametro interruttore 23 mm
Dimensioni 2,3 cm x 2,3 cm x 3 cm
Protezione: IP65

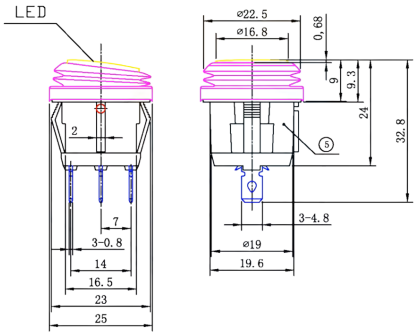
LED
2
7
3-0.8
14
16.5
23
25
ø22.5
ø16.8
0,68
9
9.3
24
32.8
5
3-4.8
ø19
19.6