Interruttore in metallo con scrocco, argento, diametro 22mm, 20A, IP65

Riferimento: AM0818
EAN13: -
UPC: 85365080

Caratteristiche del prodotto:

Tensione: 12-24 V DC, 110-220 V AC
Colore della retroilluminazione: Rosso, Verde, Blu, Giallo, Bianco

Caratteristiche del prodotto:

Ingresso di alimentazione: 0,2 W
Materiale dell'alloggiamento: Acciaio inossidabile
Copertura: IP65
Foro di montaggio: 22 mm
Corrente di commutazione massima: 15 A
Tensione di commutazione massima: 265V AC /30 V DC
Arresto: Sì
Copertura CI: IK10

Descrizione del prodotto:
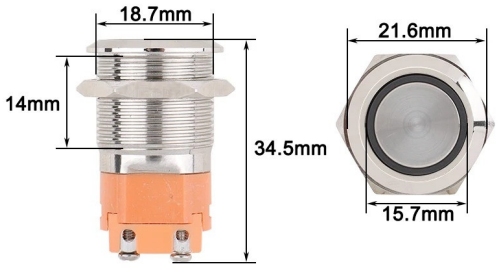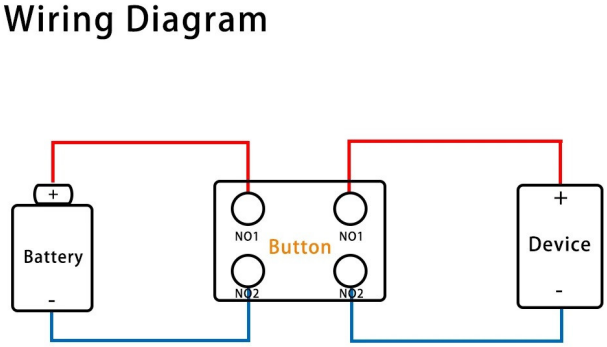
Voltaggio: 12-24 V CC, 110-230 V CA
Massimo. corrente: 15A
Diametro di montaggio: 19 mm
Diametro dell'interruttore: 22 mm
Protezione: IP65
Dimensioni: 22x22x34,5 mm