Interruttore a bilanciere rotondo KCD1-224, 19mm, 250V/6A, 4 pin, luminoso rosso

Riferimento: AM2630
EAN13: -
UPC: 85365080

Caratteristiche del prodotto:

Caratteristiche del prodotto:

Attuale: 6 A
Tensione: Max. 250 V
Colore: Nero
Copertura: IP20
Numero di pin: 4-pin
Foro di montaggio: 19 mm
Arresto: Sì
Retroilluminazione: Rosso

Descrizione del prodotto:
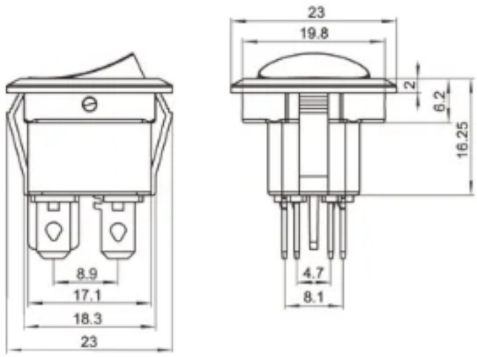
Funzione ON-OFF
Voltaggio massimo 250 V/6 A
Diametro di montaggio 19 mm
Diametro interruttore 23 mm
Dimensioni 2,3 cm x 2,3 cm x 3 cm