Cielo stellato - Set cavi in fibra ottica LED RGBW 16W, 3 diametri, 4 metri, 450 fibre

Riferimento: AM7333
EAN13: -
UPC: 94054210

Caratteristiche del prodotto:

Caratteristiche del prodotto:

Colore della luce: RGBW
Lunghezza: 4 m
Prestazione: 16 W
Tipo: End Glow
Numero di thread: 450

Descrizione del prodotto:

Kit cielo stellato 16W con telecomando RF, 450 pezzi di filamenti di vari diametri. Cambio colore semplice grazie al controller RF wireless con 5 modalità (un colore, 7 colori lampeggianti, 3 colori stroboscopici, colori lampeggianti graduali, fusione lenta di 7 colori) per tutte le modalità, è possibile regolare la velocità o la luminosità.

Lunghezza dei cavi ottici: 4 metri

Diametro dei cavi ottici: 0,75 mm (400 pezzi), 1,0 mm (40 pezzi), 1,5 mm (10 pezzi)

Diametro massimo di piegatura: 80 mm

Temperatura di lavoro: da -20°C a 50°C

Temperatura di lavoro dei cavi ottici: da -50°C a 85°C

Indice di rifrazione: 1.402

Colore della luce: RGB+W

Opzione di oscuramento: SÌ

Dimensioni sorgente luminosa: 115x88x40mm

Dimensioni del controller: 85x52x7 mm

Voltaggio in ingresso: 85-265 V CA, 50-60 Hz

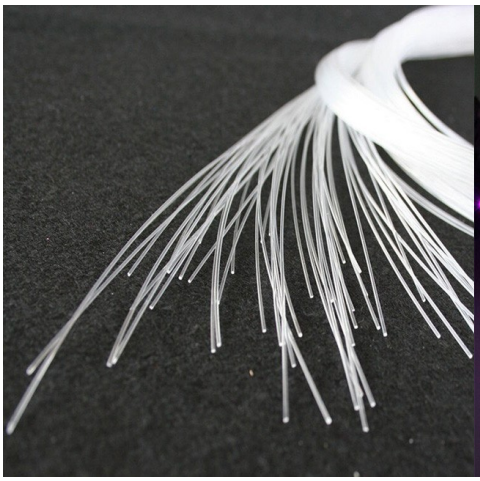

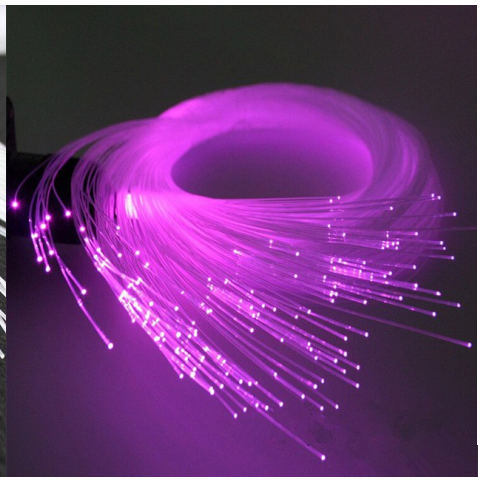

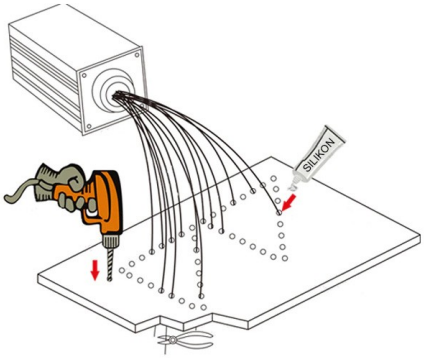
SILIKON