Portamodulo laser, profi

Riferimento: AM8955
EAN13: -
UPC: -

Caratteristiche del prodotto:

Diametro del foro: 13,5 mm, 16,0 mm, 17,5 mm, 19,5 mm, 21,5 mm, 23,5 mm

Caratteristiche del prodotto:

Colore: Nero

Descrizione del prodotto:

Supporto di altissima qualità per moduli laser regolabile su 3 assi.
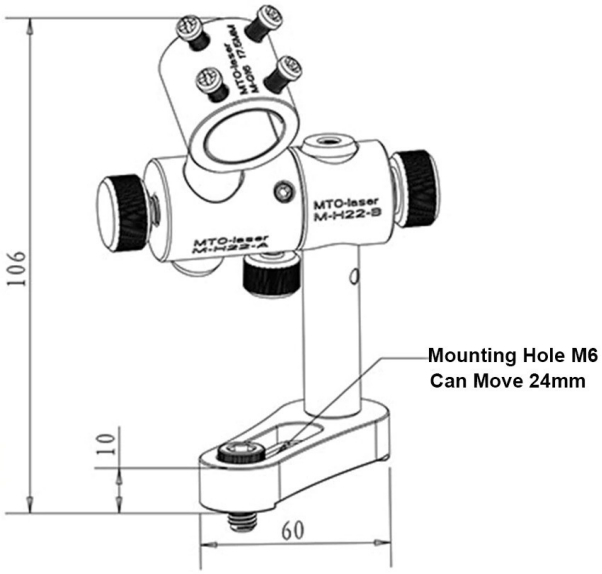
Costruzione durevole interamente in metallo. Dimensione della manica secondo la variante opzionale.