Diodo LED 5mm, Rosa diffuso

Riferimento: AM2280
EAN13: -
UPC: 85414100

Caratteristiche del prodotto:

Caratteristiche del prodotto:

Colore della luce: Rosa
Angolo di luce: 25-30°
Luminosità: 600-800 mcd
Attuale: 20 mA
Tensione: 3,0-3,2 V DC

Descrizione del prodotto:
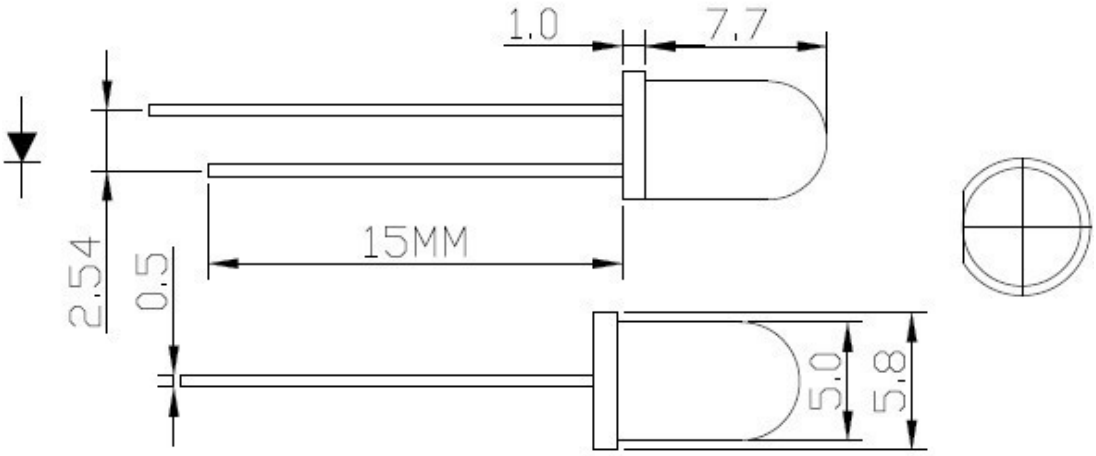
Diodo di diffusione, i parametri LED possono essere trovati nelle specifiche del prodotto.