Interruttore basculante rettangolare KCD1-101, bianco 250V/6A

Riferimento: AM1091
EAN13: -
UPC: 85365080

Caratteristiche del prodotto:

Caratteristiche del prodotto:

Attuale: 6 A
Tensione: Max. 250 V
Colore: Bianco
Copertura: IP20

Descrizione del prodotto:

Tipo: KCD1-101

2 PIN

Funzione ON-OFF

Tensione massima 250V/6A

Diametro di montaggio 20x13mm

Dimensioni 21x15x19mm

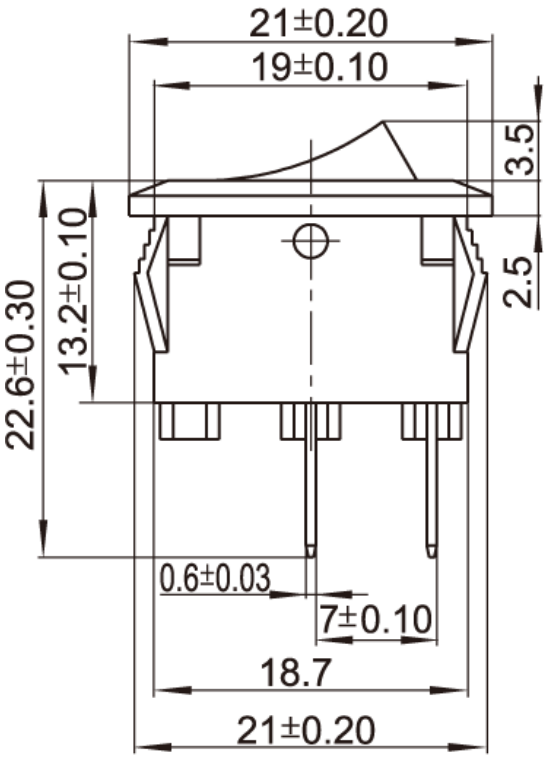
21±0.20
19±0.10
3.5
2.5
13.2±0.10
22.6±0.30
0.6±0.03
7±0.10
18.7
21±0.20

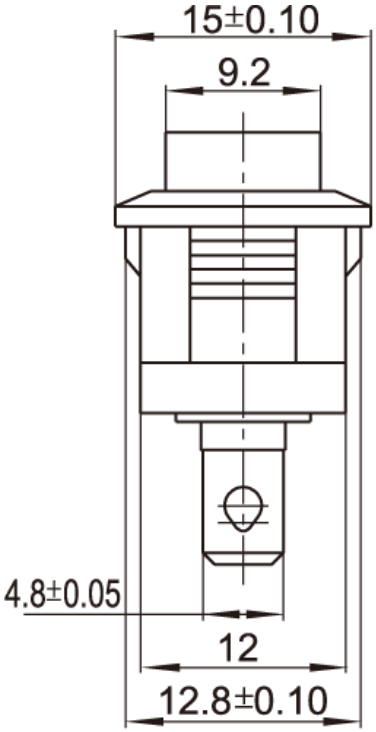
15±0.10
9.2
4.8±0.05
12
12.8±0.10

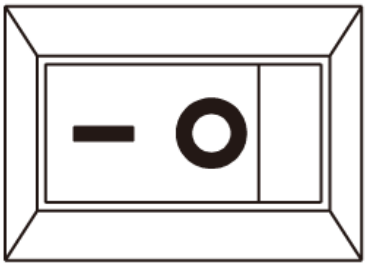

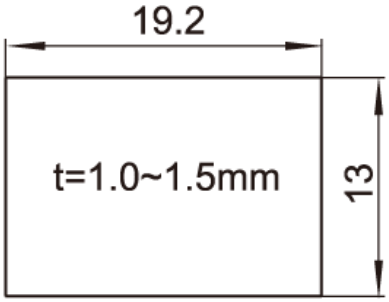
19.2
t=1.0~1.5mm
13