Modulo laser rosso 635nm, 100mW, croce (set)

Riferimento: AM3416
EAN13: -
UPC: 90132000

Caratteristiche del prodotto:

Angolo di radiazione: 110°

Caratteristiche del prodotto:

Colore della luce: Rosso
Lunghezza d'onda: 635 nm
Tensione: 5 V DC
Prestazione: 100 mW
Lunghezza del cavo: 100 cm
Copertura: IP20

Descrizione del prodotto:

Modulo laser con lente rifocalizzabile. Supporto regolabile su 3 assi.

Lente: croce

Lunghezza d'onda: 635 nm (rosso)

Tensione di lavoro: 5 V CC

Tensione di ingresso sorgente: 220-250 V CA

Corrente: massimo 240 mA

Grado di protezione: IP20

Classe di sicurezza: III B

Temperatura di esercizio: -20 - 60°C

Dimensioni del modulo laser: Ø16x81mm

Lunghezza del cavo: 100 cm

Portata massima 10 m

Contenuto della confezione: modulo laser, supporto regolabile, alimentatore 5V DC

Avvertenze di sicurezza:
Durante il funzionamento, evitare qualsiasi impatto del raggio negli occhi di persone o animali. Il laser non è sicuro per la salute umana.

ANGOLO DI RADIAZIONE

LUNGHEZZA LINEA ±10%
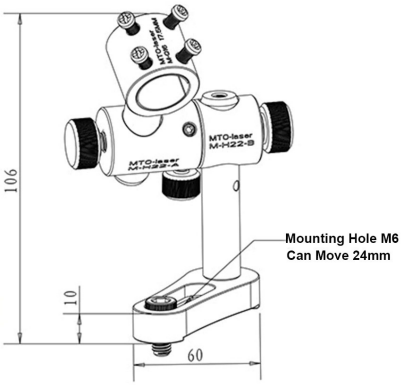
DISTANZA LASER MODULO	1M	2M	3M
15°	25 cm	52 cm	79 cm
30°	53 cm	107cm	160 cm
45°	82 cm	165 cm	248cm
60°	115 cm	230 cm	346cm
110°	285cm	571cm	857 cm