Interruttore di finecorsa CLS-161, molla con asta

Riferimento: AM5819
EAN13: -
UPC: 85365080

Caratteristiche del prodotto:

Caratteristiche del prodotto:

Attuale: 10 A
Tensione: 250 V AC
Tensione: 220 V DC
Copertura: IP65
Serie di modelli: CLS

Descrizione del prodotto:

Interruttore di finecorsa, per uso industriale con protezione IP65. Adatto per macchine CNC e automazione.

Contatti: 1 + 1 NO, NC

Protezione: IP65

Tensione: 250V AC max 6A, 220V DC max 0,3A

Dimensioni: 196 x 30,5 x 30 mm
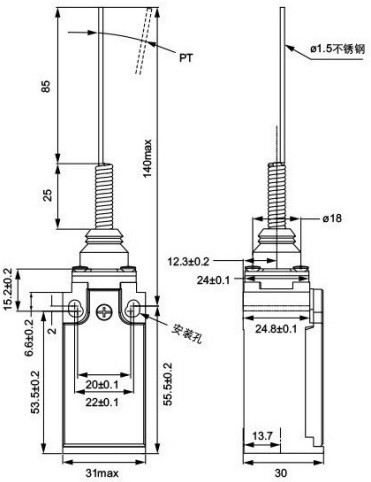
Foro per pin PG13.5