Trimr 3296W

Riferimento: AM8434
EAN13: -
UPC: 85332900

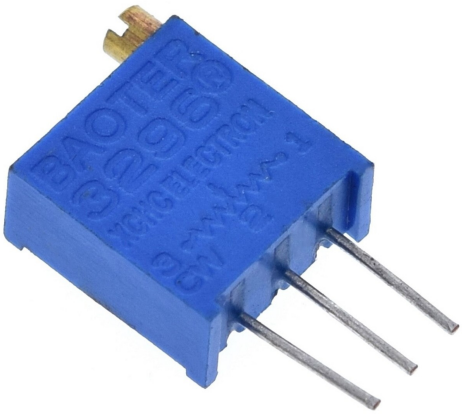

Caratteristiche del prodotto:

Resistenza: 101, 100 Ohm, 100R, 201, 200 Ohm, 200R, 501, 500 Ohm, 500R, 102, 1 kOhm, 1K, 202, 2 kOhm, 2K, 502, 5 kOhm, 5K, 103, 10 kOhm, 10K, 203, 20 kOhm, 20K, 503, 50 kOhm, 50K, 104, 100 kOhm, 100K, 204, 200 kOhm, 200K, 504, 500kOhm, 500K, 105, 1 mOhm, 1 m, 205, 2mOhm, 2 m

Caratteristiche del prodotto:

Coefficiente di temperatura: ±100 ppm/°C
Tolleranza: 10%

Descrizione del prodotto:

Trimmer lineare in carbonio con tolleranza ±10%.

Pd - Potenza dissipata: 0,5 W

Asse: verticale

Velocità: 25 (9000° ± 20°)

Dimensioni: 9,53×4,83×10,03 mm
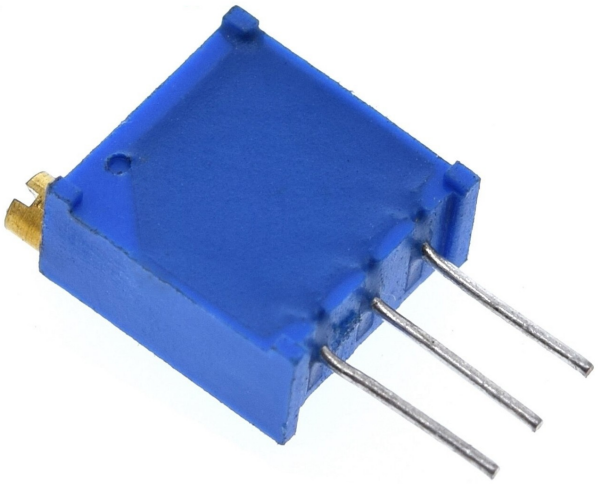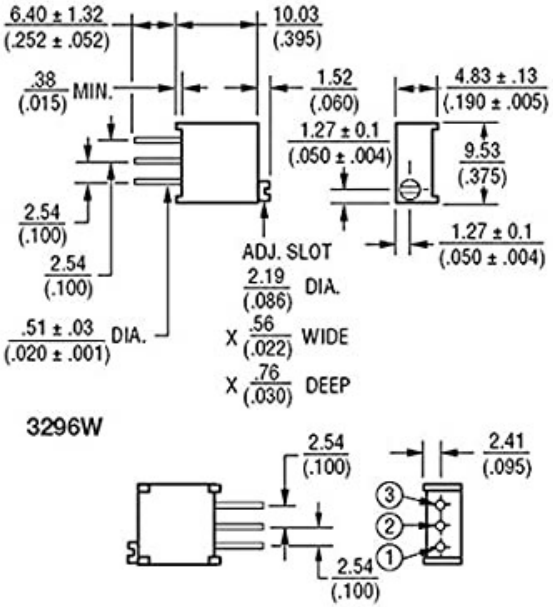
Spaziatura tra i pin: 2,54 mm