# Modulo relè RT1C, 12V, con ritardo, NC, ACC

Riferimento: AM1464
EAN13: -
UPC: 85364190

## Caratteristiche del prodotto:

## Caratteristiche del prodotto:

Tensione: 12 V DC
Corrente di commutazione massima: 10 A
Tensione di commutazione massima: 125V AC /14 V DC

## Descrizione del prodotto:

Dopo il collegamento alla tensione, il relè è chiuso, quando l'ACC è attivato, si apre dopo un ritardo impostato.

Impostazione del ritardo tramite DIP.

Tempo di commutazione regolabile da 300 ms a 60 secondi.

Tensione di alimentazione: 12 V CC (5 V-15 V CC)

Corrente operativa: 10 mA

Tipo di relè: Songe SRA-12VDC-CL

Massimo. tensione di commutazione: 125 V CA, 14 V CC

Massimo. corrente di commutazione: 10 A

Temperatura di funzionamento: da -20 a 70°C

Dimensioni: 50x35x22mm

Peso: 20 g

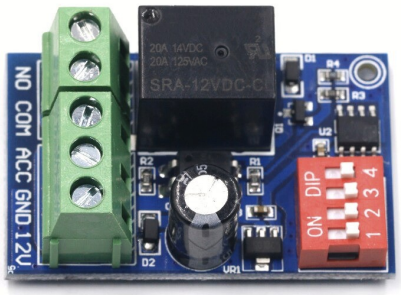


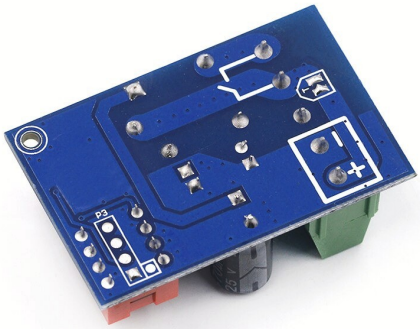

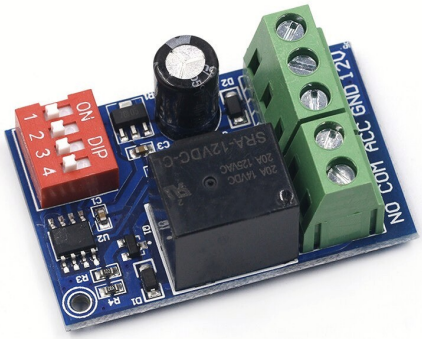
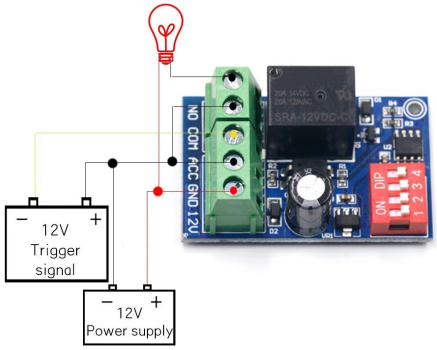
| position | time | position | time | position | time | position | time |
|---|---|---|---|---|---|---|---|
| 1 2 3 4 | 0.3 S | 1 2 3 4 | 1.3 S | 1 2 3 4 | 3 S | 1 2 3 4 | 10 S |
| 1 2 3 4 | 0.6 S | 1 2 3 4 | 1.6 S | 1 2 3 4 | 4 S | 1 2 3 4 | 15 S |
| 1 2 3 4 | 0.8 S | 1 2 3 4 | 2 S | 1 2 3 4 | 5 S | 1 2 3 4 | 30 S |
| 1 2 3 4 | 1 S | 1 2 3 4 | 2.5 S | 1 2 3 4 | 8 S | 1 2 3 4 | 60 S |