Diodo LED 5mm, bianco caldo, 12V

Riferimento: AM4246
EAN13: -
UPC: 85414100

Caratteristiche del prodotto:

Caratteristiche del prodotto:

Colore della luce: Bianco caldo
Temperatura di colore: 3000-3500K
Angolo di luce: 25-30°
Luminosità: 26000 mcd
Attuale: 20 mA
Tensione: 12V DC

Descrizione del prodotto:
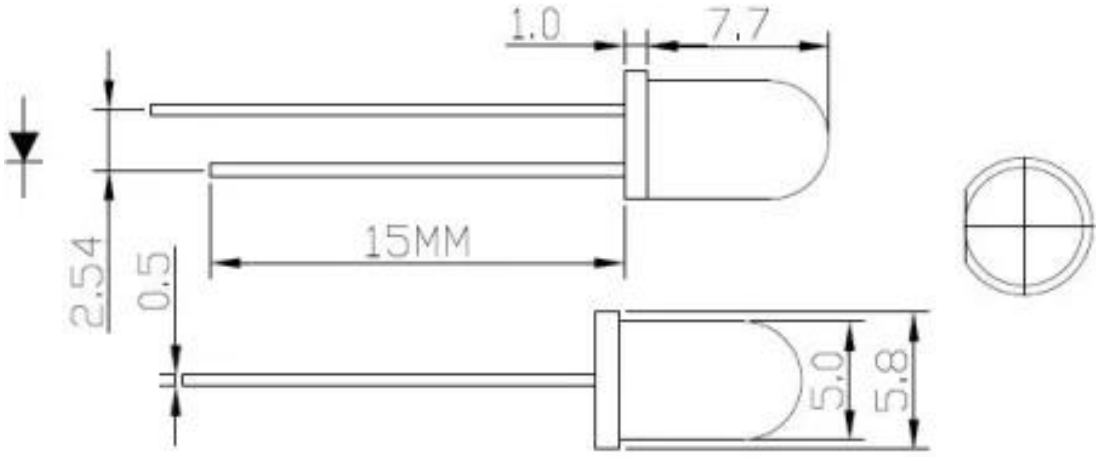
LED superluminoso, fare riferimento alle specifiche del prodotto per i parametri del LED.