Finecorsa AZ-7311, IP65, 250V 10A

Riferimento: AM1795
EAN13: -
UPC: 85365080

Caratteristiche del prodotto:

Caratteristiche del prodotto:

Attuale: 5 A
Tensione: 115 V DC
Tensione: 250 V AC
Copertura: IP65

Descrizione del prodotto:

Finecorsa con protezione IP65

Tipo di testa: a rulli longitudinali

Contatti: NO, NC

Protezione: IP65

Tensione: 250V AC max. 5A
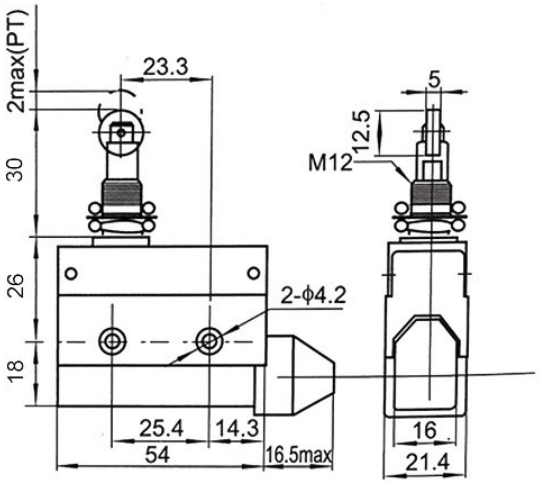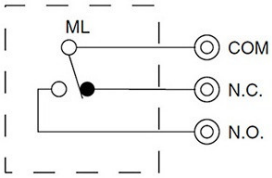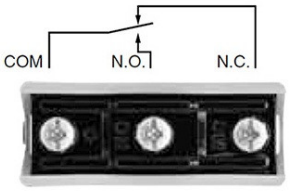
Peso: 60 g