Unità di controllo sBoard II, per accesso P2P, WG-26-37

Riferimento: AM6804
EAN13: -
UPC: 85412900

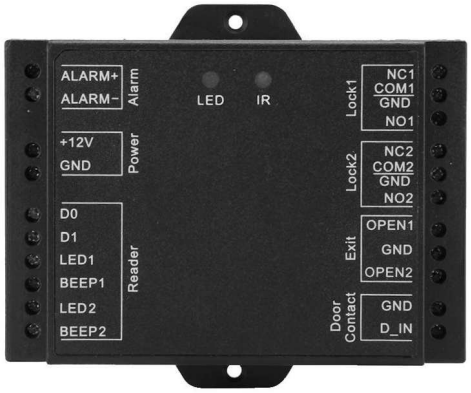

Caratteristiche del prodotto:

Caratteristiche del prodotto:

Tensione: 12 V DC
Copertura: IP65

Descrizione del prodotto:

Controller per 1 o 2 porte. Il vantaggio principale dell'utilizzo di questa unità è che garantisce una maggiore sicurezza del controllo degli accessi degli utenti, poiché l'unità di controllo è collegata al lettore o alla tastiera tramite l'interfaccia WG - Wiegand e non vi è alcun rischio di aprire serrature/porte quando si smonta il dispositivo esterno stesso ed effettua collegamenti elettrici manuali all'interno della tastiera o del lettore. Questo dispositivo accessibile esternamente invia quindi un segnale in formato Wiegand allo sBoard II tramite Wiegand, che quindi apre qualsiasi serratura.

Caratteristiche:

- Unità di controllo compatta, salvaspazio e pratica. Affidabile e adatto al montaggio in una scatola tipo 86 per installazione interna
- Tutte le impostazioni dello sBoard II sono molto semplici grazie al telecomando IR incluso.
- La capacità di memoria è di 2100 utenti, adatta per uffici, ville, uso domestico, ecc.
- Le porte dotate di serratura elettrica non possono essere aperte senza autorizzazione, nemmeno smontando il lettore collegato all'sBoard II.
- Le informazioni di ogni utente possono essere facilmente copiate tra ogni lettore/scheda II
- Ogni utente può modificare la propria password senza la conferma dell'amministratore se è connesso un solo lettore
- E' possibile il collegamento con diverse serrature elettriche sia di tipo NO che NC
- i dati utente possono essere copiati tra le unità
- l'accesso può essere condiviso con altri utenti tramite codice QR o tramite cancellazione dell'utente MASTER

formato di output: Wiegand 26-37

numero massimo di utenti: 2100

tensione di lavoro: 12, 24 V CC (9-24 V CC)

corrente di lavoro: max. 30mA

impostazione di commutazione del relè: 1-99 secondi (impostazione di fabbrica 5 secondi)

carico massimo di blocco: 5A

relè di uscita: 2x

ambiente di lavoro: -40 - +60°C, max. 90% di umidità

dimensioni: 100x86x26mm

Peso unitario: 110g

materiale della cassa: plastica

ALARM+
ALARM−
Alarm
LED
IR
Lock1
NC1
COM1
GND
NO1
+12V
GND
Power
Lock2
NC2
COM2
GND
NO2
D0
D1
LED1
BEEP1
LED2
BEEP2
Reader
Exit
OPEN1
GND
OPEN2
Door Contact
GND
D_IN

1
2
3
4
5
6
7
8
9
*
0
#
Remote Control

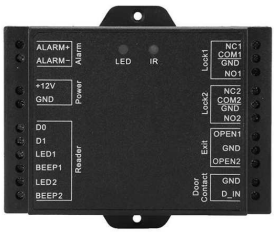
ALARM+
ALARM−
Alarm
LED
IR
Lock1
NC1
COM1
GND
NO1
+12V
GND
Power
Lock2
NC2
COM2
GND
NO2
D0
D1
LED1
BEEP1
LED2
BEEP2
Reader
Exit
OPEN1
GND
OPEN2
Door Contact
GND
D_IN

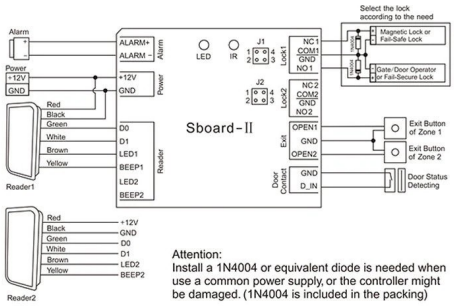
Select the lock according to the need
Alarm
ALARM+
ALARM −
Power
+12V
GND
Red
Black
Green
White
Brown
Yellow
Reader1
D0
D1
LED1
BEEP1
LED2
BEEP2
Reader
LED
IR
J1
J2
Sboard-II
NC1
COM1
GND
NO1
NC2
COM2
GND
NO2
Lock1
Lock2
Magnetic Lock or Fail-Safe Lock
Gate/Door Operator or Fail-Secure Lock
Exit
OPEN1
GND
OPEN2
Exit Button of Zone 1
Exit Button of Zone 2
Door Contact
GND
D_IN
Door Status Detecting
Red
Black
Green
White
Yellow
Brown
+12V
GND
D0
D1
LED2
BEEP2
Reader2
Attention:
Install a 1N4004 or equivalent diode is needed when use a common power supply, or the controller might be damaged. (1N4004 is included in the packing)