Diodo LED 8 mm, verde diffuso

Riferimento: AM6724
EAN13: -
UPC: 85414100

Caratteristiche del prodotto:

Caratteristiche del prodotto:

Colore della luce: Verde
Lunghezza d'onda: 515-520 nm
Angolo di luce: 25-30°
Luminosità: 4000-5000 mcd
Attuale: 20 mA
Tensione: 3,0-3,2 V DC

Descrizione del prodotto:

Diodo superluminoso diffuso, vedere le specifiche del prodotto per i parametri del LED.

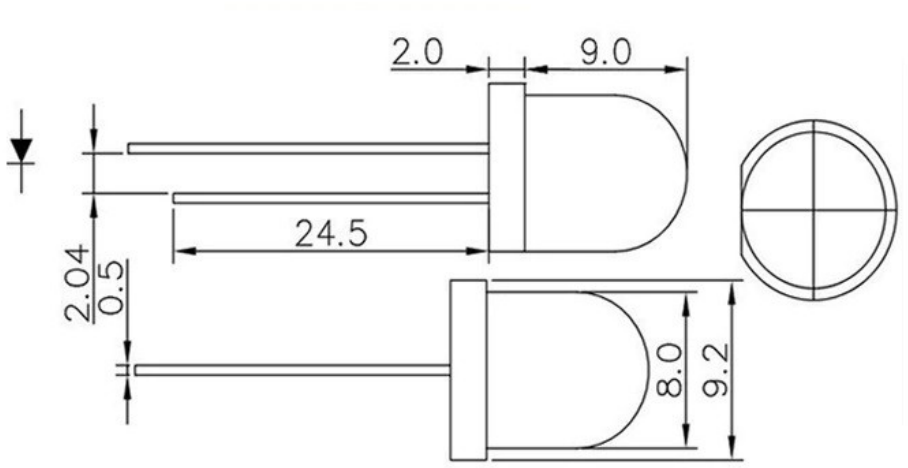
2.0
9.0
24.5
2.04
0.5
8.0
9.2