Diodo LED 5mm, arancione diffuso

Riferimento: AM1547
EAN13: -
UPC: 85414100

Caratteristiche del prodotto:

Caratteristiche del prodotto:

Colore della luce: Arancia
Angolo di luce: 25-30°
Luminosità: 1000-2000mcd
Attuale: 20 mA
Tensione: 1.8-2.2V DC

Descrizione del prodotto:
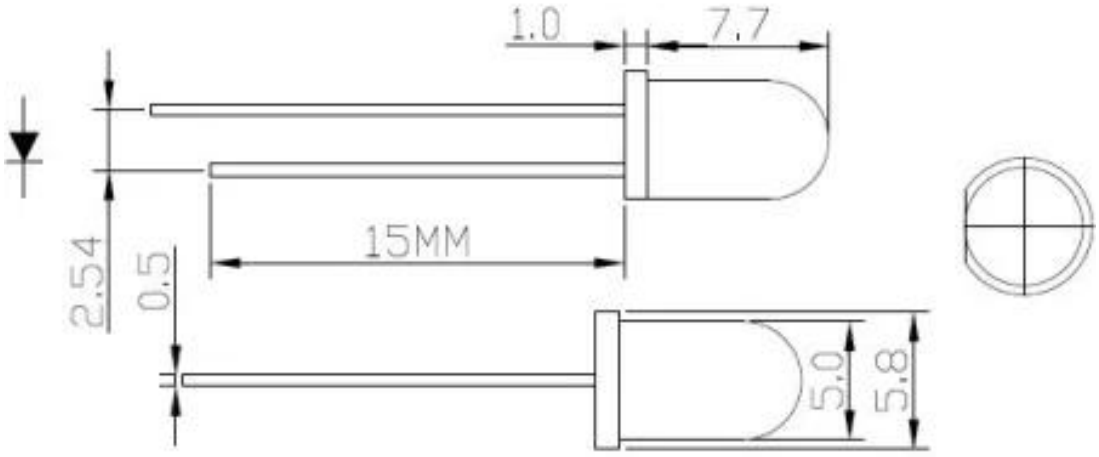
Diodo diffuso, vedere le specifiche del prodotto per i parametri del LED.