T5, 5 mm LED - Giallo

Riferimento: AM5895
EAN13: -
UPC: 85395200

Caratteristiche del prodotto:

Caratteristiche del prodotto:

Colore della luce: Giallo
Angolo di luce: 25-30°
Pazienza: T5
Tipo di LED: 5 mm
Tensione: 12 V DC
Numero di LED: 1
Copertura: IP22

Descrizione del prodotto:

angolo di illuminazione 25°
diodo LED 5mm super luminoso
presa T5
tensione 12V
prezzo per 1pc

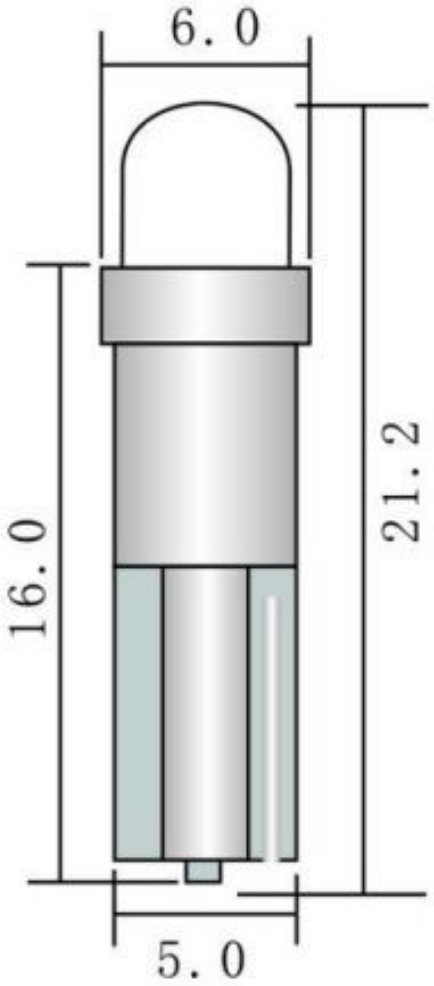
6.0
21.2
16.0
5.0