Finecorsa CSA-003, rullo diritto

Riferimento: AM0805
EAN13: -
UPC: 85365080

Caratteristiche del prodotto:

Caratteristiche del prodotto:

Attuale: 6 A
Tensione: 250 V AC
Tensione: 115 V DC
Copertura: IP66

Descrizione del prodotto:

Finecorsa con pistone a rullo, per uso industriale con protezione IP65. Adatto per macchine CNC e automazione.

Contatti.

Protezione: IP65

Tensione: 250V AC max. 6A

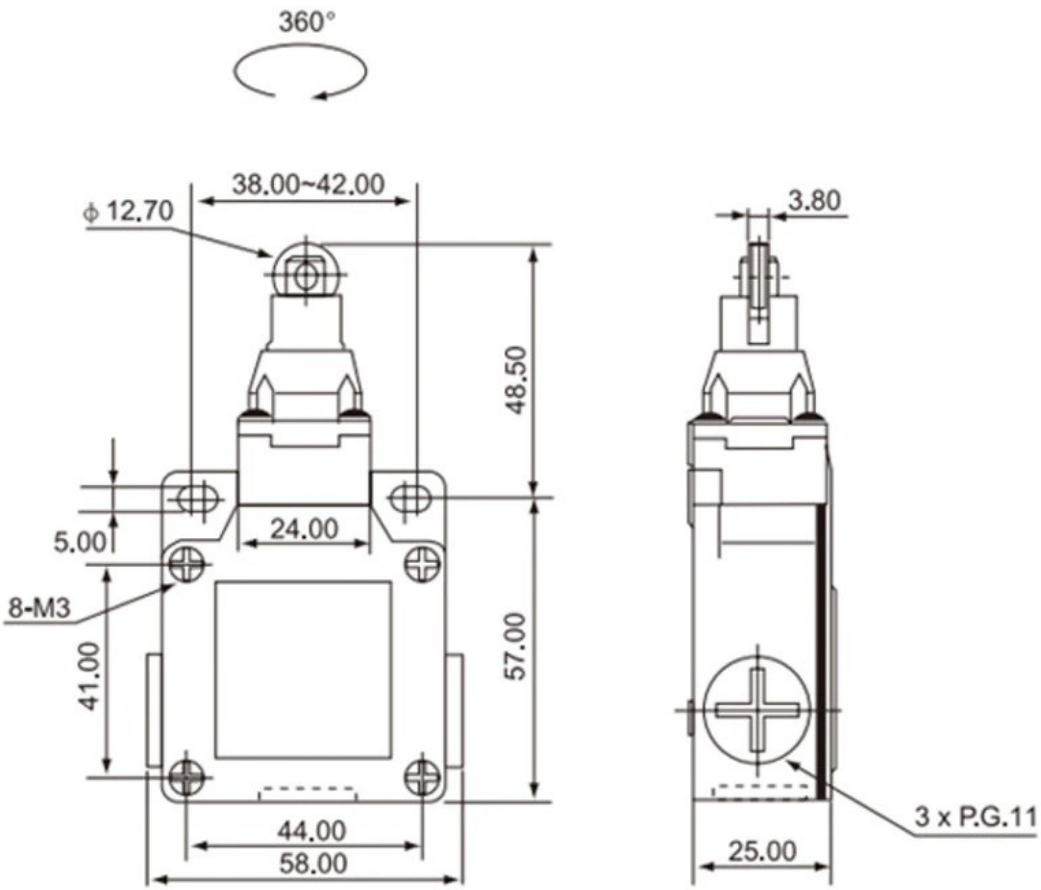
360°
38.00~42.00
ϕ 12.70
48.50
5.00
24.00
8-M3
41.00
57.00
44.00
58.00
3.80
3 x P.G.11
25.00