Ventilatore 92x92x25 mm, 5V DC con connettore USB

Riferimento: AM8301
EAN13: -
UPC: 84145925

Caratteristiche del prodotto:

Caratteristiche del prodotto:

Tensione: 5 V DC
Dimensione: 92x92 mm
Connettore: USB typ A
Vita: 35.000 ore
Cuscinetto: Scorrevole

Descrizione del prodotto:

Dimensioni del ventilatore 92x92x25 mm

Spaziatura dei bulloni: 82,5x82,5 mm

Connettore: USB tipo A

Lunghezza del cavo: 30 cm

Cuscinetto: incapsulato

Tensione: 5V DC (3,2V - 5V)

Corrente massima. 0.25A ±10%

Velocità fino a 2000 rpm ±10%

Rumore: 27 dBA ±10%

Flusso d'aria: 43,40 CFM

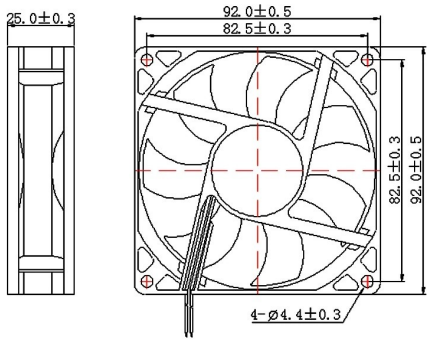
25.0±0.3
92.0±0.5
82.5±0.3
82.5±0.3
92.0±0.5
4-Ø4.4±0.3