Convertitore di tensione da 24V a 48V, 5A, 240W, IP68

Riferimento: AM5423
EAN13: 8595684600094
UPC: 85044090

Caratteristiche del prodotto:

Caratteristiche del prodotto:

Tensione d'ingresso: 24 V DC
Tensione di uscita: 48 V DC
Corrente di uscita: 5 A
Potenza di uscita: 240 W
Copertura: IP68
Vita: 100.000 ore

Descrizione del prodotto:

Convertitore di tensione DC/DC di altissima qualità da 24V DC a 48V DC max 5A.

Intervallo di tensione di ingresso molto ampio.
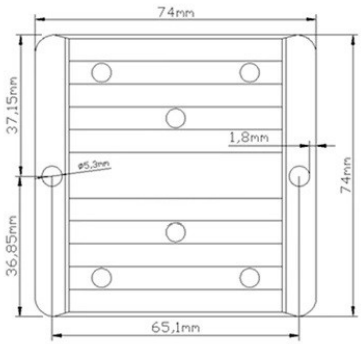
Tensione di ingresso: 24 V CC (intervallo 20-32 V CC)
Tensione di uscita: 48 V CC, massimo 5 A
Efficienza: 94%
Consumo a vuoto: max 40 mA
Protezione contro sovraccarico, sovratensione, surriscaldamento, cortocircuito
Costruzione in alluminio con alette per la dissipazione del calore
Certificati: CE, ROHS
Temperatura di lavoro: -40 ~ +80 °C
Umidità ambiente: 0~95%
Protezione: IP68
Dimensioni: 74x74x32mm
Peso: 300 g