Diodo LED SMD 3W, UV 420-425nm

Riferimento: AM3070
EAN13: -
UPC: 85414100

Caratteristiche del prodotto:

Caratteristiche del prodotto:

Colore della luce: Viola UV
Lunghezza d'onda: 420-425 nm
Angolo di luce: 140-150°
Attuale: 700mA
Tensione: 3.4-3.8V DC
Prestazione: 3W

Descrizione del prodotto:
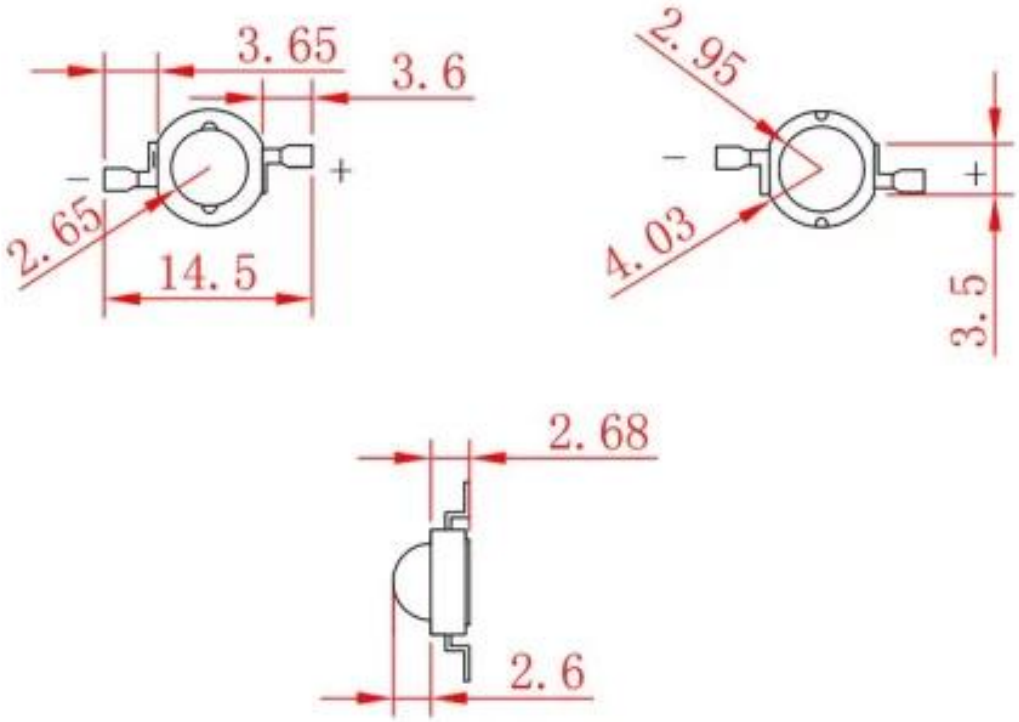
I parametri dei LED sono riportati nelle specifiche del prodotto.