Diodo LED SMD 3W, UV 380-385nm

Riferimento: AM7181
EAN13: -
UPC: 85414100

Caratteristiche del prodotto:

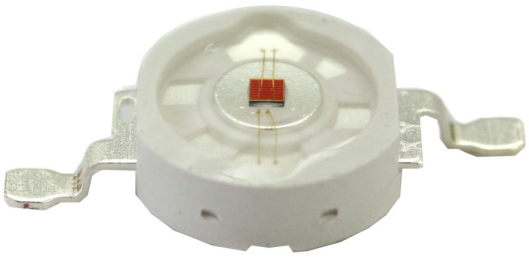

Caratteristiche del prodotto:

Colore della luce: Viola UV
Lunghezza d'onda: 380-385 nm
Angolo di luce: 140-150°
Attuale: 700 mA
Tensione: 3,4-3,8 V DC
Prestazione: 3 W

Descrizione del prodotto:
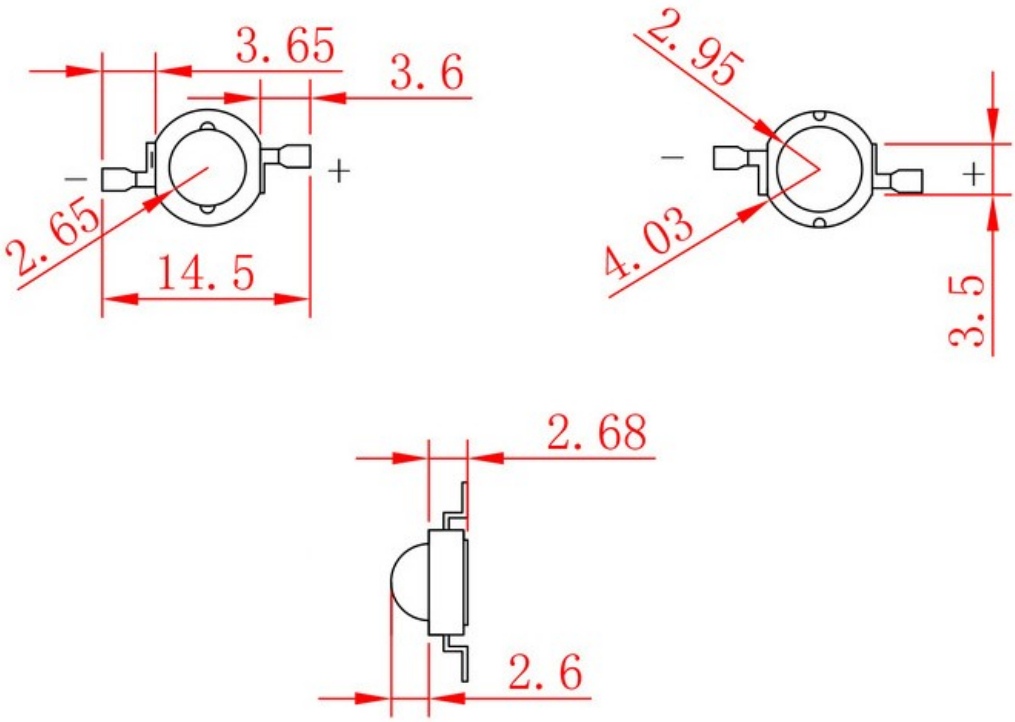
I parametri dei LED sono riportati nelle specifiche del prodotto.