Termostato KTO 011, 250V/10A, 0-60°C NC

Riferimento: AM2023
EAN13: -
UPC: 90321020

Caratteristiche del prodotto:

Caratteristiche del prodotto:

Tensione: 220-240 V AC
Contatto: NC (Normalmente Chiuso)
Temperatura di partenza: 0°C - 60 °C
Copertura: IP65

Descrizione del prodotto:

Il termostato NC (con contatto a espansione) è progettato per spegnere gli elementi riscaldanti quando la temperatura all'interno del quadro elettrico supera il valore impostato. Il termostato impedisce il surriscaldamento dell'interno dell'armadio e aumenta la durata di vita dei riscaldatori.

Circuito NC (normale chiuso)
sensore bimetallico
contatto della presa
tensione di funzionamento 250V AC
max. corrente 10A
temperatura di commutazione 0-60°C
isteresi di commutazione 7 K (tolleranza ± 4 K)
durata >100 000 cicli
custodia in plastica
montaggio su guida DIN 35mm
dimensioni 60x33x43mm
peso 40g
prezzo per 1 pezzo

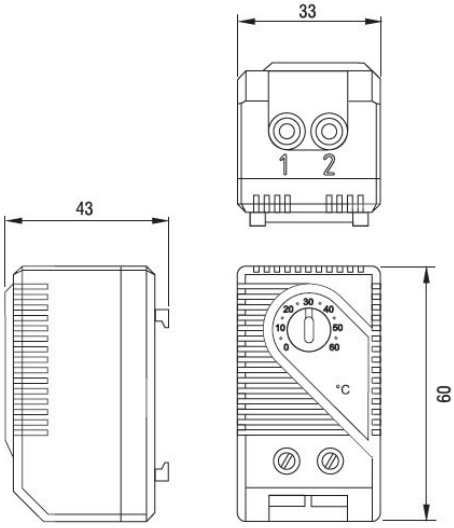

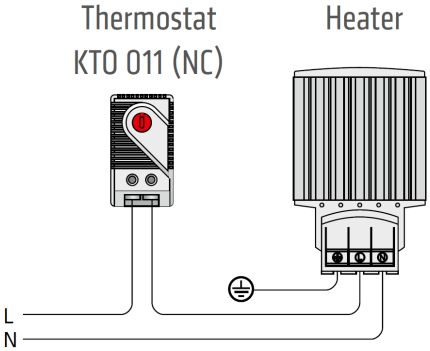

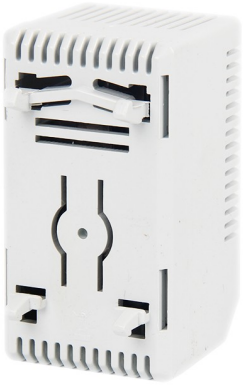

0
10
20
30
40
50
60
°C

°C
1
2