Diodo LED 10 mm, verde diffuso

Riferimento: AM3256
EAN13: -
UPC: 85414100

Caratteristiche del prodotto:

Caratteristiche del prodotto:

Colore della luce: Verde
Lunghezza d'onda: 515-520 nm
Angolo di luce: 120-130°
Luminosità: 5000 mcd
Attuale: 20 mA
Tensione: 3,0-3,4 V DC

Descrizione del prodotto:

Diodo diffuso, vedere le specifiche del prodotto per i parametri del LED.
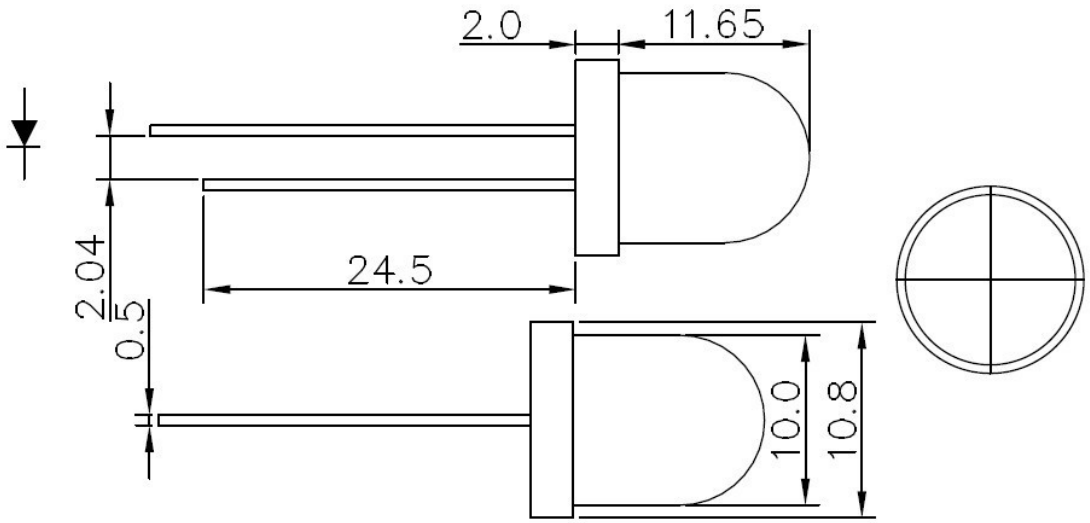
Lunghezza d'onda: 520-530nm