Diodo LED 10 mm, rosso diffuso

Riferimento: AM6362
EAN13: -
UPC: 85414100

Caratteristiche del prodotto:

Caratteristiche del prodotto:

Colore della luce: Rosso
Lunghezza d'onda: 620-630 nm
Angolo di luce: 120-130°
Luminosità: 2000 mcd
Attuale: 20 mA
Tensione: 1,8-2,2 V DC

Descrizione del prodotto:

Diodo diffuso, vedere le specifiche del prodotto per i parametri del LED.
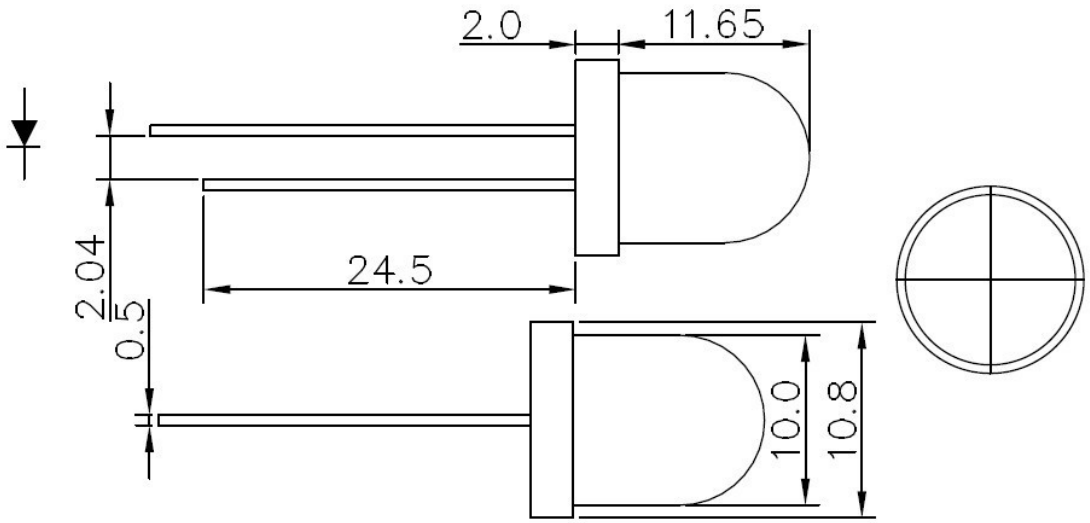
Lunghezza d'onda: 620-625nm