Diodo LED 5mm, UV Violet

Riferimento: AM9370
EAN13: -
UPC: 85414100

Caratteristiche del prodotto:

Caratteristiche del prodotto:

Colore della luce: Viola UV
Angolo di luce: 25-30°
Luminosità: 600 mcd
Attuale: 20 mA
Tensione: 3.0-3.4V DC

Descrizione del prodotto:

LED superluminoso, fare riferimento alle specifiche del prodotto per i parametri del LED.

Lunghezza d'onda: 395-405nm

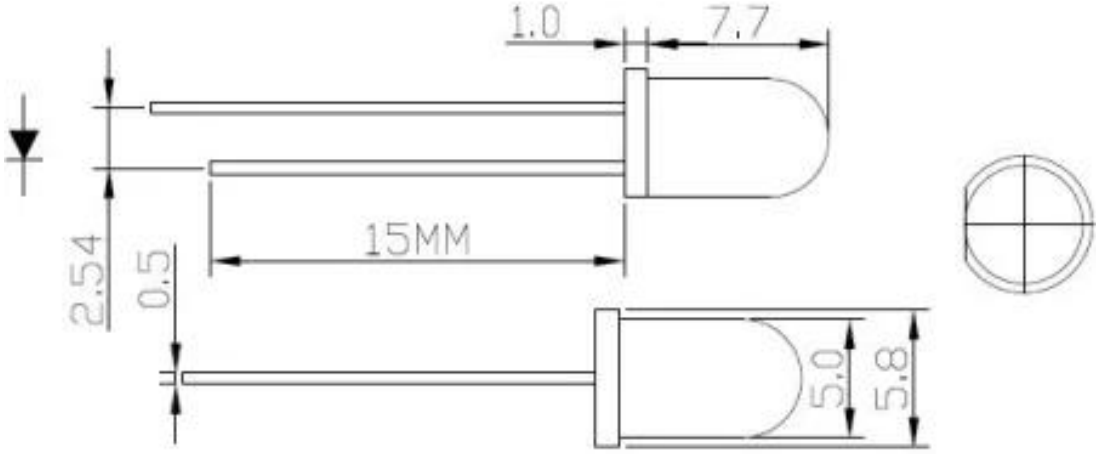
1.0
7.7
15MM
2.54
0.5
5.0
5.8