Diodo LED 5mm, giallo

Riferimento: AM4395
EAN13: -
UPC: 85414100

Caratteristiche del prodotto:

Caratteristiche del prodotto:

Colore della luce: Giallo
Angolo di luce: 25-30°
Luminosità: 6000 mcd
Attuale: 20 mA
Tensione: 1,8-2,2 V DC

Descrizione del prodotto:
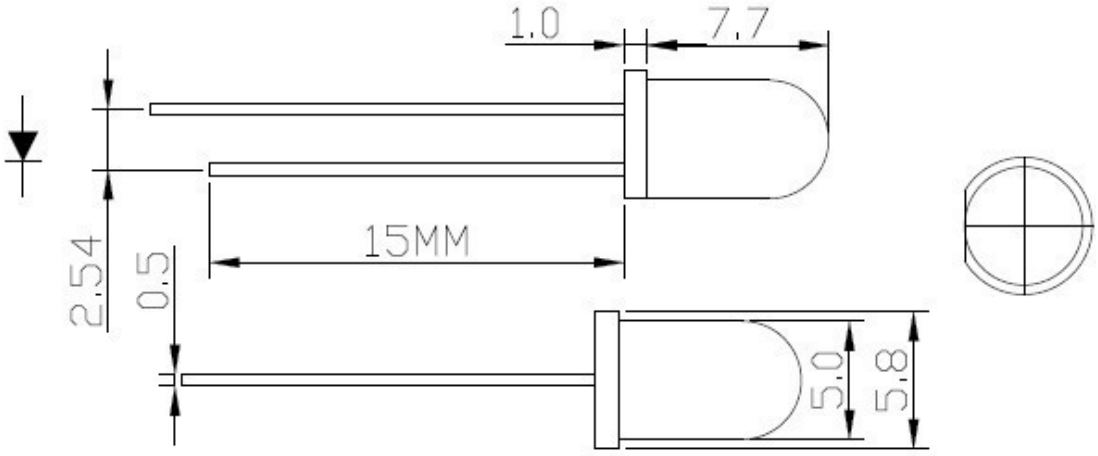
LED superluminoso, fare riferimento alle specifiche del prodotto per i parametri del LED.