Diodo LED SMD 1W, bianco 10000-15000K

Riferimento: AM6132
EAN13: -
UPC: 85414100

Caratteristiche del prodotto:

Caratteristiche del prodotto:

Colore della luce: Bianco
Temperatura di colore: 10000-15000 K
Angolo di luce: 140°
Luminosità: 80-90 lm
Attuale: 350 mA
Tensione: 3,2-3,4 V DC
Prestazione: 1 W

Descrizione del prodotto:
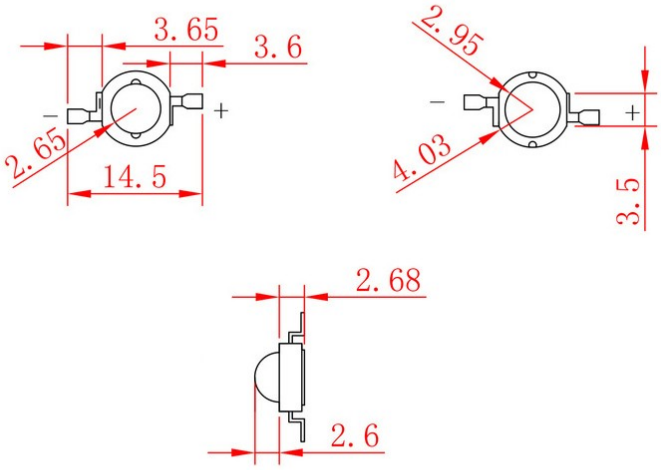
I parametri dei LED sono riportati nelle specifiche del prodotto.