Diodo LED SMD 1W, verde 520-530nm

Riferimento: AM7815
EAN13: -
UPC: 85414100

Caratteristiche del prodotto:

Caratteristiche del prodotto:

Colore della luce: Verde
Lunghezza d'onda: 520-530 nm
Angolo di luce: 140°
Attuale: 350mA
Tensione: 3.0-3.4V DC
Prestazione: 1W
Vita: 50.000 ore

Descrizione del prodotto:
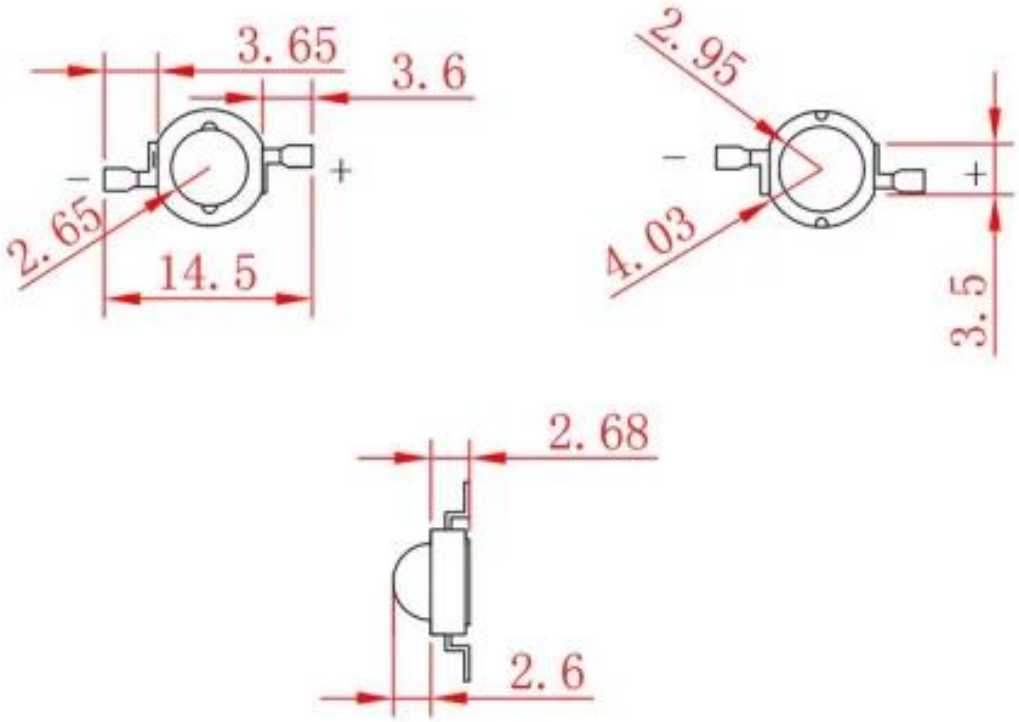
I parametri dei LED sono riportati nelle specifiche del prodotto.