Diodo LED SMD 3W, bianco caldo 3000-3500K

Riferimento: AM6776
EAN13: -
UPC: 85414100

Caratteristiche del prodotto:

Caratteristiche del prodotto:

Colore della luce: Bianco caldo
Temperatura di colore: 3000-3500 K
Angolo di luce: 140°
Luminosità: 260-280 lm
Attuale: 700 mA
Tensione: 3,2-3,6 V DC
Prestazione: 3 W

Descrizione del prodotto:
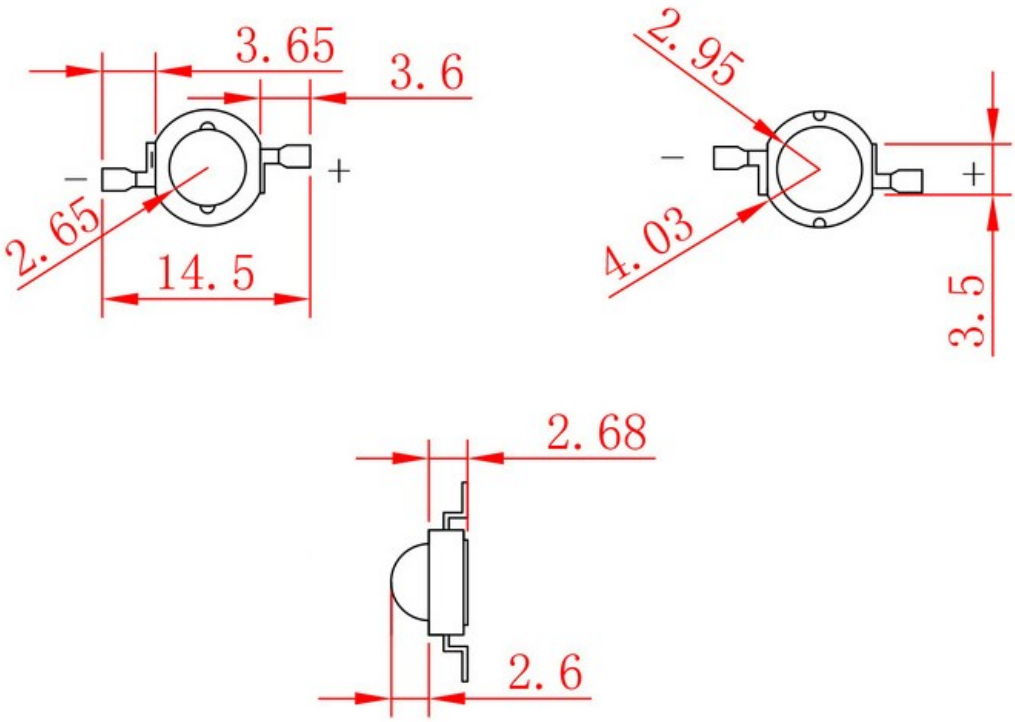
I parametri dei LED sono riportati nelle specifiche del prodotto.