T5, 5mm-es LED süllyesztett előlap - Zöld

Termékkód: AM1725
EAN13: -
HS kód: 85395200

Termékjellemzők:

A termék jellemzői:

Világos szín: Zöld
Fényszög: 45°
Aljzatok: T5
LED típus: 5mm
Feszültség: 12V DC
LED-ek száma: 1
Borító: IP22

Termékleírás:

45°-os fényszög
szuper fényes 5mm-es LED homorú (domború) felülettel
foglalat T5
feszültség 12V
ár 1db-ért

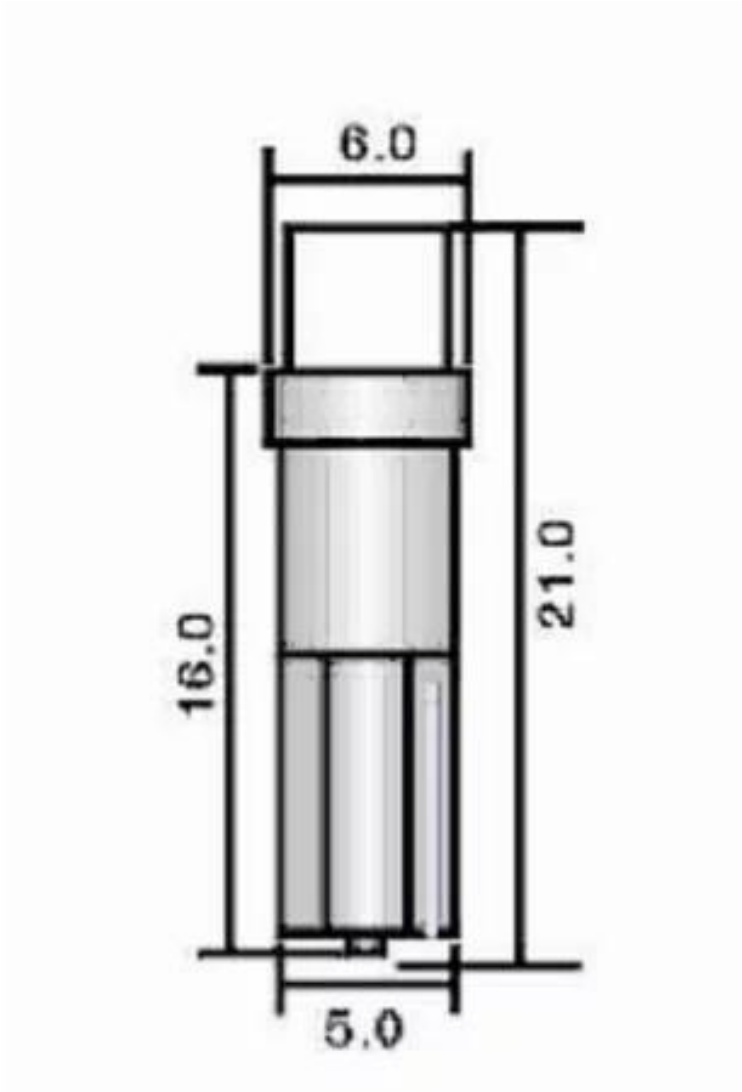
6.0
21.0
16.0
5.0