LED 10mm douille BA9S - Rouge, 6V

Référence AM8701
EAN13 : -
CUP : 85395200

Attributs du produit :

caractéristiques du produit :

Couleur de la lumière: Rouge
Angle de faisceau: 25-30°
Prise: BA9S
Type de DEL: 10 mm
Tension: 6 V DC
Nombre de LED: 1
Couverture: IP22
Durée de vie: 100 000 heures

Description du produit :

L'ampoule de stationnement avec diode DEL de 10 mm est un remplacement approprié.

LED super brillante de 10 mm

Prise BA9S
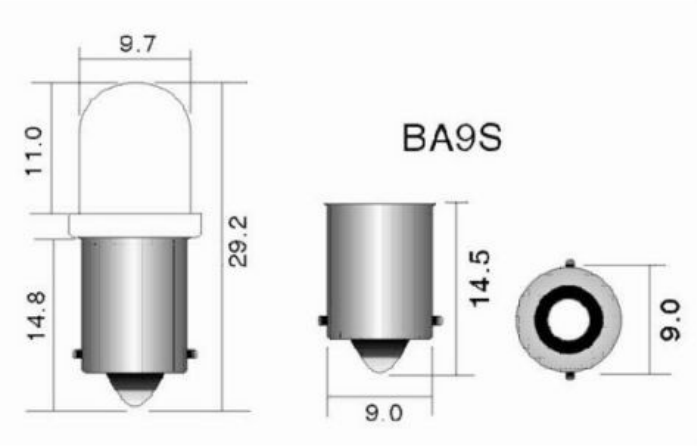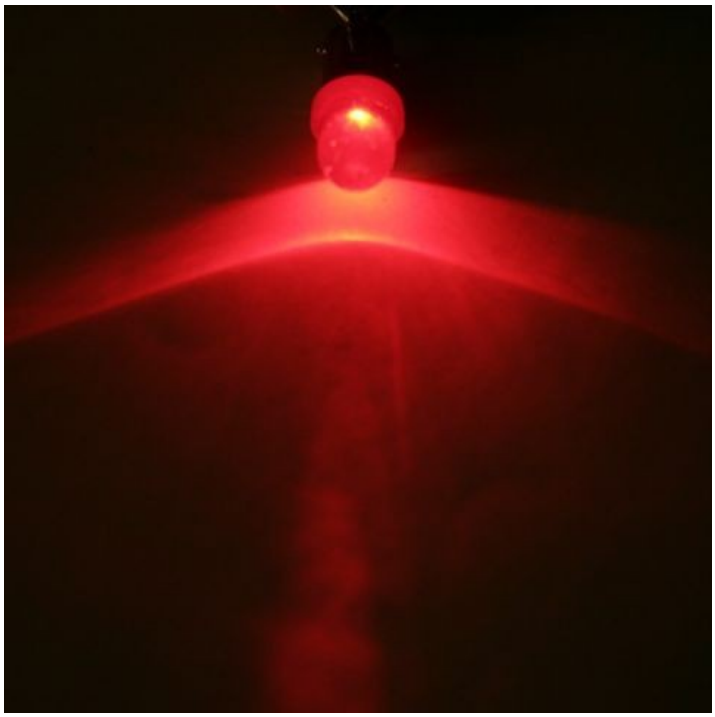
tension 6V