Potentiomètre RV24YN 20S, 0,3 W

Référence AM5089
EAN13 : -
CUP : 85334090

Attributs du produit :

La résistance: B101, 100 Ohm, 100R, B102, 1 kOhm, 1K, B103, 10 kOhm, 10K, B104, 100 kOhm, 100K, B105, 1 mOhm, 1 m, B201, 200 Ohm, 200R, B202, 2 kOhm, 2K, B203, 20 kOhm, 20K, B204, 200 kOhm, 200K, B205, 5 mOhm, 5 m, B302, 3 kOhm, 3K, B501, 500 Ohm, 500R, B502, 5 kOhm, 5K, B503, 50 kOhm, 50K, B504, 500 kOhm, 500K

caractéristiques du produit :

Tolérance: 10%
Performance: 0,3 W
Nombre de broches: 3-pin

Description du produit :

Potentiomètre avec une tolérance de ±10%.

Tension maximale : 315 V CC

Pd – Perte de puissance : 0,3 W
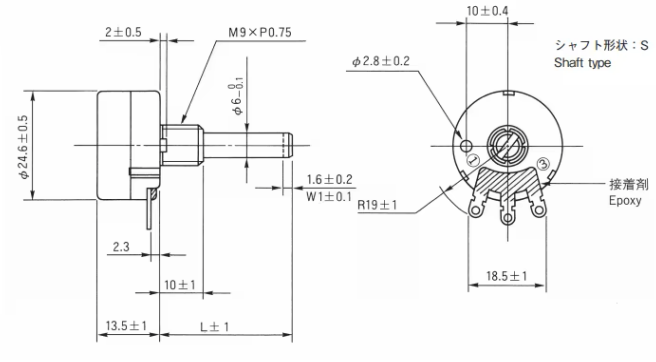
Nombre de tours : 1 (280°) ±10°