BA15S, COB 5W LED - Blanc

Référence AM9905
EAN13 : -
CUP : 85395200

Attributs du produit :

caractéristiques du produit :

Couleur de la lumière: Blanc
Angle de faisceau: 360°
Prise: BA15S
Type de DEL: 5050 SMD
Tension: 12 V DC
Couverture: IP22
Durée de vie: 50 000 heures

Description du produit :

Ampoule adaptée aux feux de freinage ou de position.

4x LED COB
durée de vie jusqu'à 50 000 h
résistant aux chocs, allumage et extinction fréquents
haute intensité lumineuse
consommation de courant minimale
excellent pour les véhicules dont les ampoules conventionnelles se fissurent fréquemment
pour toutes les voitures, camionnettes et motos avec une tension de bord de 12V

BA15s B15s

single contact bayonet
SC bayonet
single contact candelabra bayonet
SCC (British single centre contact)

IEC7004-11A9
DIN49720
IEC7005-13
DIN49642T6

E
E25W
F
F15W
G
P
P21W
R
R5W
R10W
R18W
R21W
U
U45W
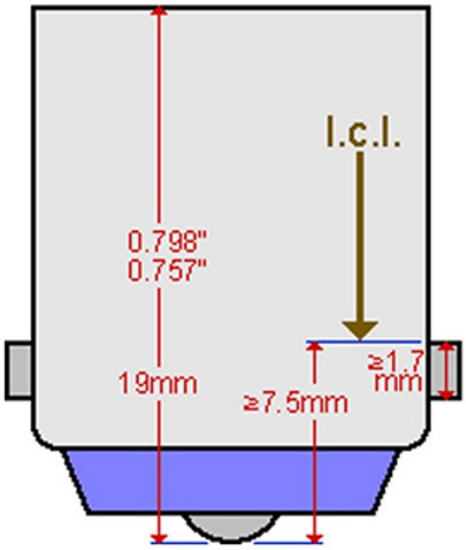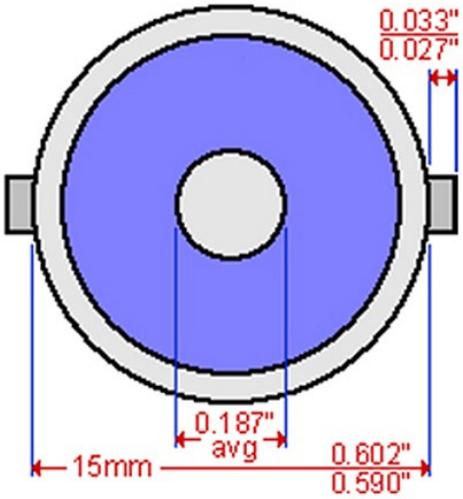
A18B
A18C
A18F
A18G
SCC
SC