Ampoule halogène à culot HB4, 100W, 12V - Jaune

Référence AM9195
EAN13 : -
CUP : 85392210

Attributs du produit :

caractéristiques du produit :

Couleur de la lumière: Jaune
Angle de faisceau: 360°
Prise: HB4 / 9006
Tension: 12 V DC
Performance: 100 W

Description du produit :

Ampoule adaptée aux feux antibrouillard, auxiliaires et feux de route.

Cloison : HB4 / 9006

Puissance : 100W

Couleur jaune

Durée de vie jusqu'à 4 000 heures

12V CC

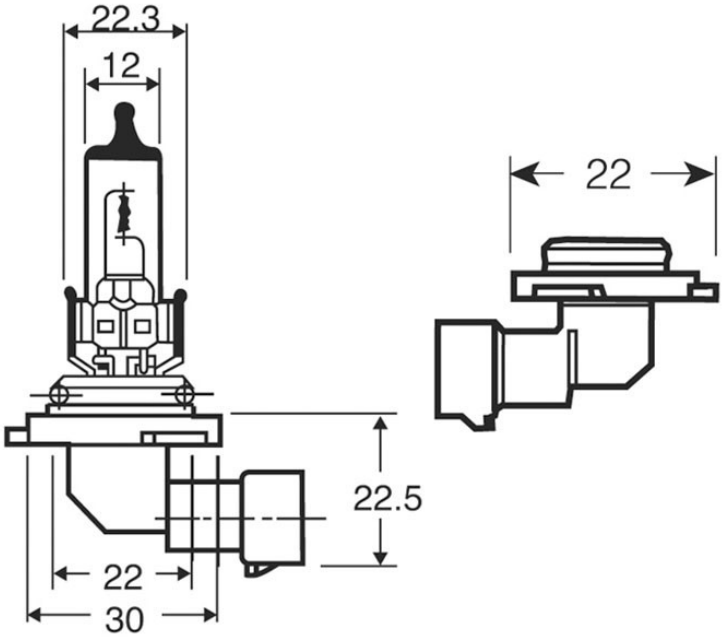
22.3
12
22
22.5
22
30