Diode LED 5mm, blanche, 12V

Référence AM7515
EAN13 : -
CUP : 85414100

Attributs du produit :

caractéristiques du produit :

Couleur de la lumière: Blanc
Température de couleur: 6000-9000 K
Angle de faisceau: 25-30°
Luminosité: 23000-26000 mcd
Courant: 20 mA
Tension: 12 V DC

Description du produit :
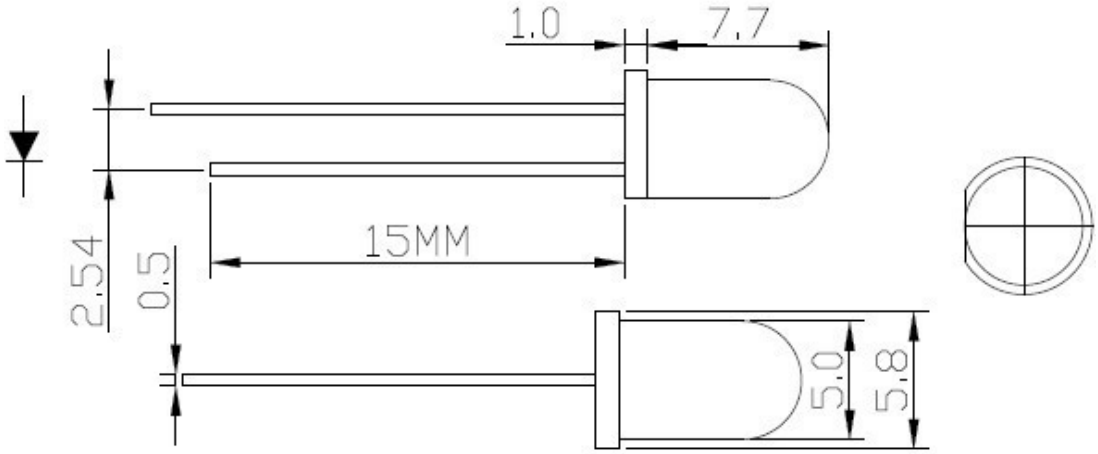
LED superlumineuse avec résistance intégrée, les paramètres de la LED peuvent être trouvés dans la spécification du produit.