# Interrupteur à bascule rond KCD1, 19mm, 250V/6A, 2 broches, noir

Référence AM2543
EAN13 : -
CUP : 85365080

**Attributs du produit :**

**caractéristiques du produit :**

Courant: 6A
Tension: max. 250V
Couleur: Le noir
Couverture: IP20
Nombre de broches: 2-pin
Trou de montage: 19mm
Arrêter: Oui

**Description du produit :**

Fonction ON-OFF
Tension max 250V/6A
Diamètre de montage 19mm
Diamètre de l'interrupteur 23mm
Taille 2.3cm x 2.3cm x 3cm

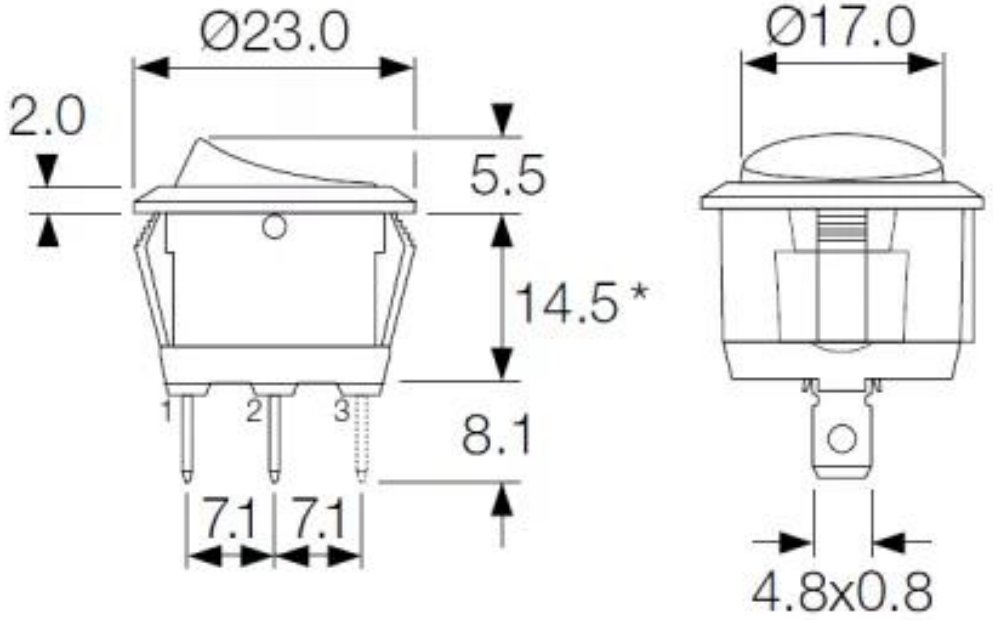
Ø23.0
2.0
5.5
14.5*
8.1
1
2
3
7.1
7.1
Ø17.0
4.8x0.8