Mini interrupteur à levier MTS-203, ON-OFF-ON, 6 broches

Référence AM1705
EAN13 : -
CUP : 85365080

Attributs du produit :

caractéristiques du produit :

Courant: 3A
Tension: max. 250V
Couverture: IP20

Description du produit :

Type : MTS-203

Fonction : ON-OFF-ON

Tension/courant max. : 125V AC/6A, 250V AC/3A

Diamètre du trou de montage : 6 mm

Matériau : métal, plastique

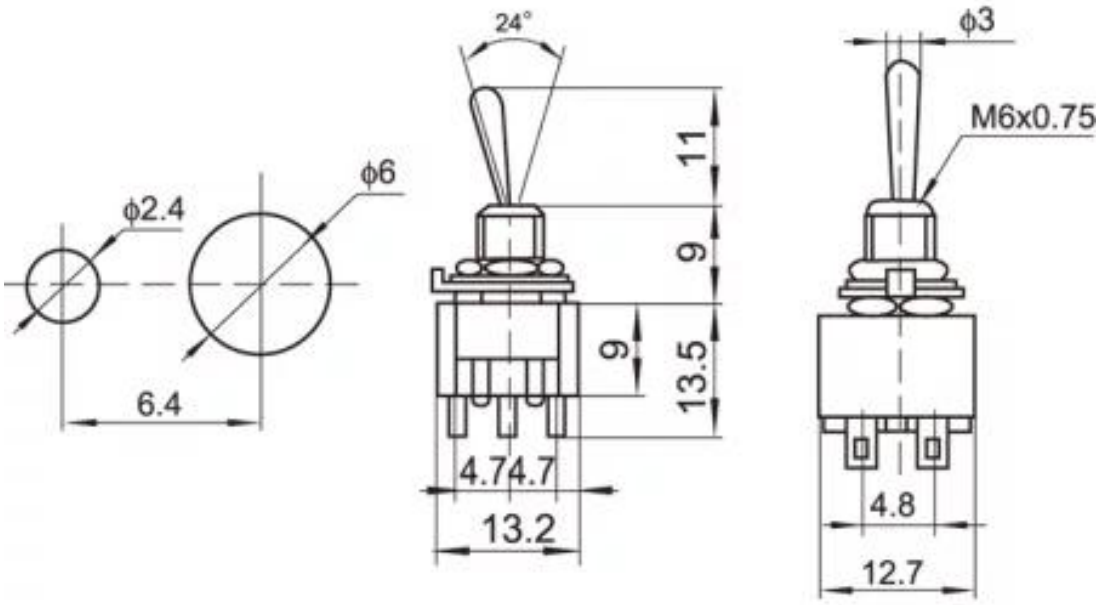
24°
ϕ3
M6x0.75
ϕ6
ϕ2.4
11
9
9
13.5
6.4
4.7
4.7
13.2
4.8
12.7