Thermostat KSD9700 250V/16A, NF

Référence AM3360
EAN13 : -
CUP : 90321020

Attributs du produit :

Température d'action: 50 °C, 55 °C, 60 °C, 65 °C, 70 °C, 75 °C, 80 °C, 85 °C, 90 °C, 105 °C, 95 °C, 100 °C, 110 °C, 115 °C, 120 °C, 125 °C, 130 °C, 135 °C, 140 °C, 150 °C

caractéristiques du produit :

Courant: Max. 16 A
Tension: 250 V AC
Contacter: NC (normalement fermé)
Couverture: IP65

Description du produit :

Thermostat entièrement encapsulé de qualité industrielle. S'ouvre lorsque la température prescrite est atteinte. À des températures plus basses, le thermostat est fermé.

Applicable à tous les types d'appareils ménagers et de produits électroniques. Par exemple, les moteurs électriques, les lampes fluorescentes, les chargeurs de batterie, les transformateurs, les solénoïdes, les tapis chauffants, etc.

Circuit NC (normal fermé)
tension de travail 250V AC
courant max. 16A

boîtier métallique

taille 21.5x8.4x3.8 mm

longueur du câble 70 mm
prix pour 1 pièce

Température de fonctionnement	**Réinitialisation de la température**	**Température de fonctionnement**	**Réinitialisation de la température**
25±5°C	≥15°C	105±5°C	75±15°C
30±5°C	≥20°C	110±5°C	75±15°C
35±5°C	≥25°C	115±5°C	80±15°C
40±5°C	≥30°C	120±5°C	85±15°C
45±5°C	≥33°C	125±5°C	85±15°C
50±5°C	≥35°C	130±5°C	90±15°C
55±5°C	42±6°C	135±5°C	95±15°C
60±5°C	48±10°C	140±5°C	100±15°C
65±5°C	48±10°C	145±5°C	100±15°C
70±5°C	50±12°C	150±5°C	105±15°C
75±5°C	53±14°C	155±5°C	110±15°C
80±5°C	55±15°C	160±5°C	115±15°C
85±5°C	60±15°C	165±5°C	115±15°C
90±5°C	65±15°C	170±5°C	120±15°C
95±5°C	70±15°C	175±5°C	125±15°C
100±5°C	70±15°C	180±5°C	130±15°C

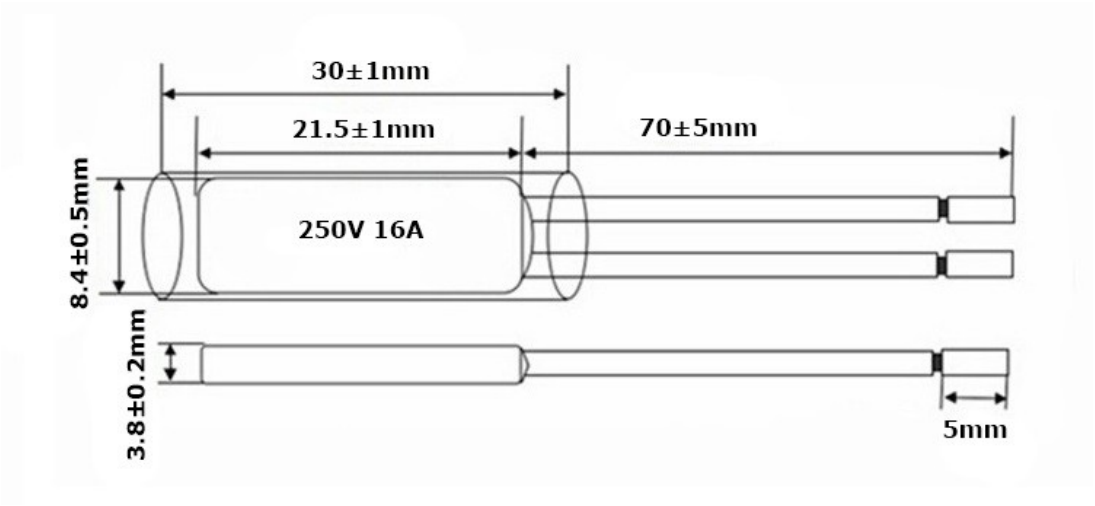
30±1mm
21.5±1mm
70±5mm
8.4±0.5mm
250V 16A
3.8±0.2mm
5mm