T5, 5mm LED - Rouge

Référence AM3762
EAN13 : -
CUP : 85395200

Attributs du produit :

caractéristiques du produit :

Couleur de la lumière: Rouge
Angle de faisceau: 30°
Prise: B8.5D
Type de DEL: 5mm
Tension: 12V DC
Nombre de LED: 1
Couverture: IP20

Description du produit :

angle d'éclairage 25°
diode LED 5mm super lumineuse
douille T5
tension 12V
prix pour 1pc

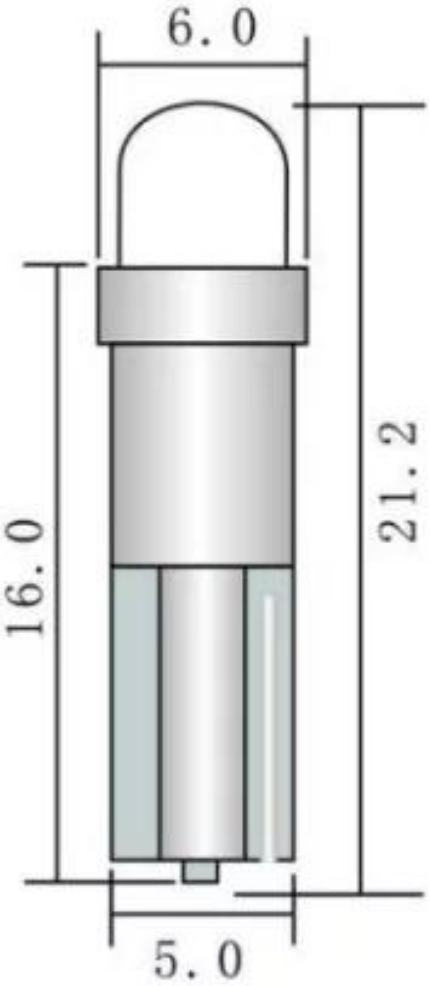
6.0
21.2
16.0
5.0