T5, LED 5mm - Bleu

Référence AM8905
EAN13 : -
CUP : 85395200

Attributs du produit :

caractéristiques du produit :

Couleur de la lumière: Bleu
Angle de faisceau: 25-30°
Prise: T5
Type de DEL: 5 mm
Tension: 12 V DC
Nombre de LED: 1
Couverture: IP22

Description du produit :

angle d'éclairage 25°
diode LED 5mm super lumineuse
douille T5
tension 12V
prix pour 1pc

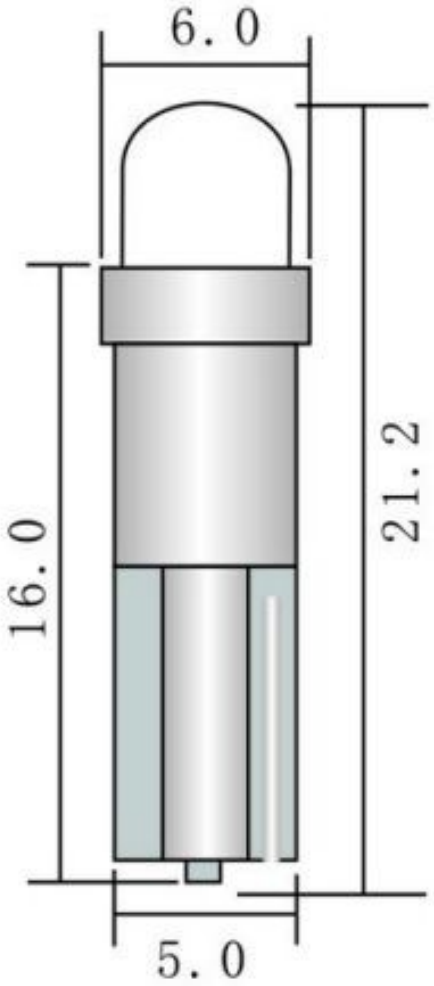
6.0
21.2
16.0
5.0