Ventilateur 120x120x25mm, 220/240V AC

Référence AM1615
EAN13 : -
CUP : 84145925

Attributs du produit :

caractéristiques du produit :

Tension: 220-240 V AC
Taille: 120x120 mm
Connecteur: Sans connecteur
Durée de vie: 35 000 heures
Roulements: Glissement

Description du produit :

Taille du ventilateur 120x120x25mm

Connecteur : sans connecteur

Palier : encapsulé

Voltage : 220 - 240V AC

Vitesse : 2000 tr/min /- 10%.

Bruit : 37 dBA
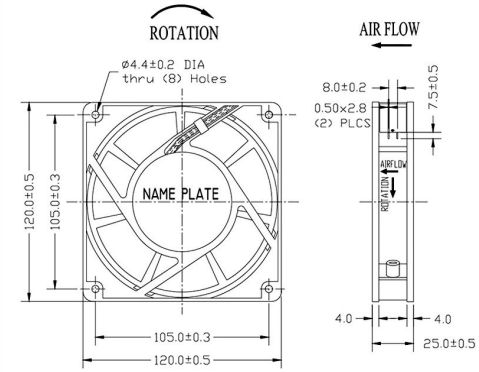
Débit d'air : 46 CFM