Diode LED SMD 2835, 0,2W, blanche

Référence AM6558
EAN13 : -
CUP : 85414100

Attributs du produit :

caractéristiques du produit :

Couleur de la lumière: Blanc
Température de couleur: 6000-6500K
Angle de faisceau: 120-130°
Luminosité: 20-25lm
Courant: 60 mA
Tension: 3.2-3.6V DC

Description du produit :
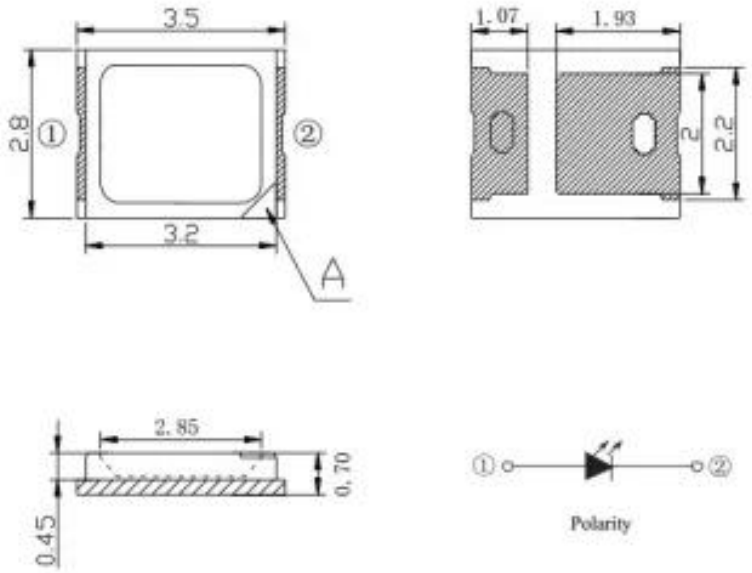
Les paramètres des LED se trouvent dans la spécification du produit.