Diode LED SMD 10W, blanche 6000-6500K

Référence AM9361
EAN13 : -
CUP : 85414100

Attributs du produit :

caractéristiques du produit :

Couleur de la lumière: Blanc
Température de couleur: 6000-6500 K
Angle de faisceau: 120-130°
Luminosité: 800-1000 lm
Courant: 900-1000 mA
Tension: 9-12 V DC
Performance: 10 W
Durée de vie: 50 000 heures

Description du produit :

Les paramètres des LED se trouvent dans la spécification du produit.

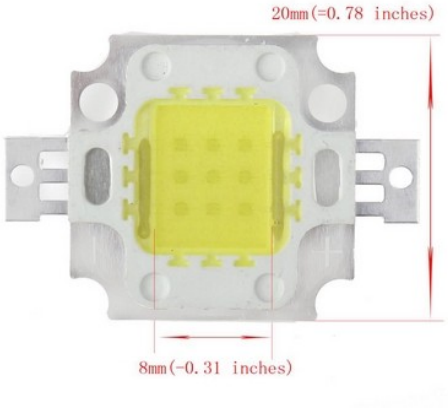

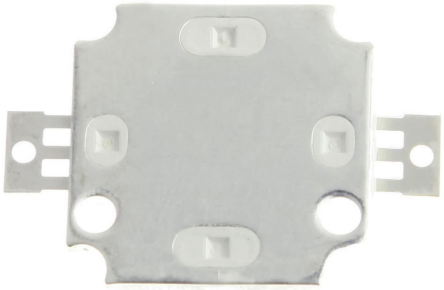

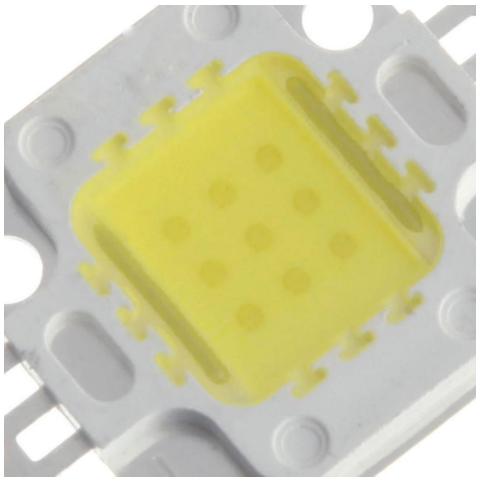

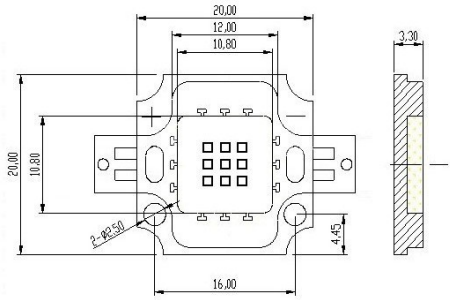
20,00
12,00
10,80
3,30
20,00
10,80
2-Ø2,50
4,45
16,00