LED 10mm douille BA9S - Blanc, 6V

Référence AM6236
EAN13 : -
CUP : 85395200

Attributs du produit :

caractéristiques du produit :

Couleur de la lumière: Blanc
Angle de faisceau: 25-30°
Prise: BA9S
Type de DEL: 10mm
Tension: 6V DC
Nombre de LED: 1
Couverture: IP22
Durée de vie: 50 000 heures

Description du produit :

L'ampoule de stationnement avec diode DEL de 10 mm est un remplacement approprié.

LED super brillante de 10 mm

Prise BA9S

tension 6V

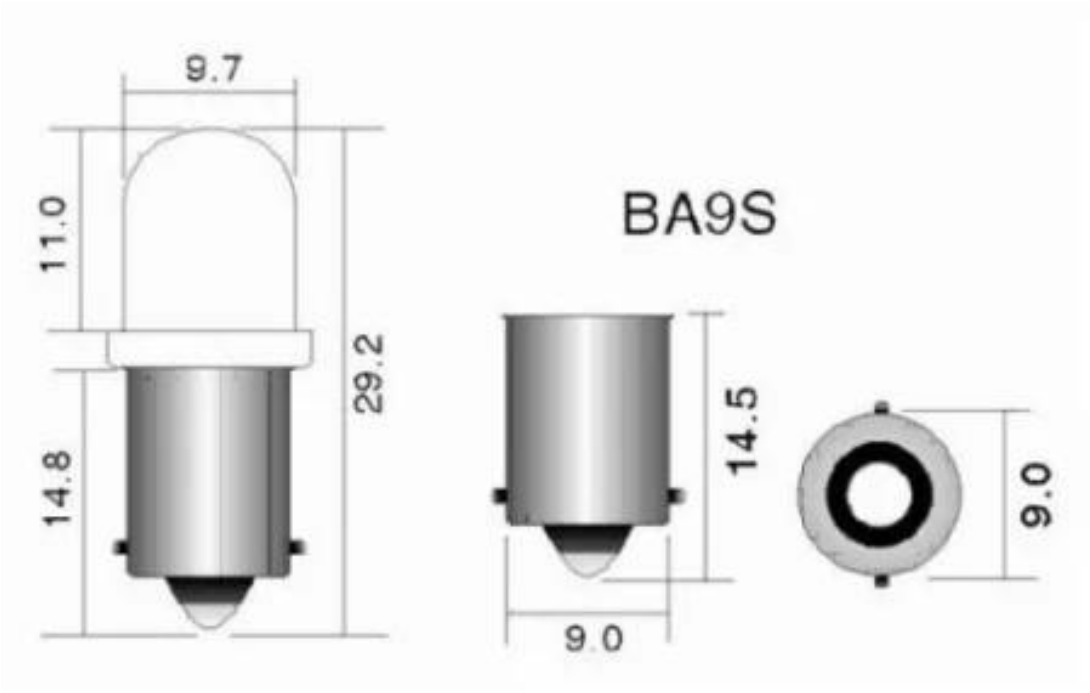
BA9S
9.7
11.0
29.2
14.8
14.5
9.0
9.0