Diode LED SMD 3W, UV 395-400nm

Référence AM7143
EAN13 : -
CUP : 85414100

Attributs du produit :

caractéristiques du produit :

Couleur de la lumière: Violet UV
Longueur d'onde: 395-400 nm
Angle de faisceau: 140°
Courant: 700mA
Tension: 3.0-3.4V DC
Performance: 3W

Description du produit :
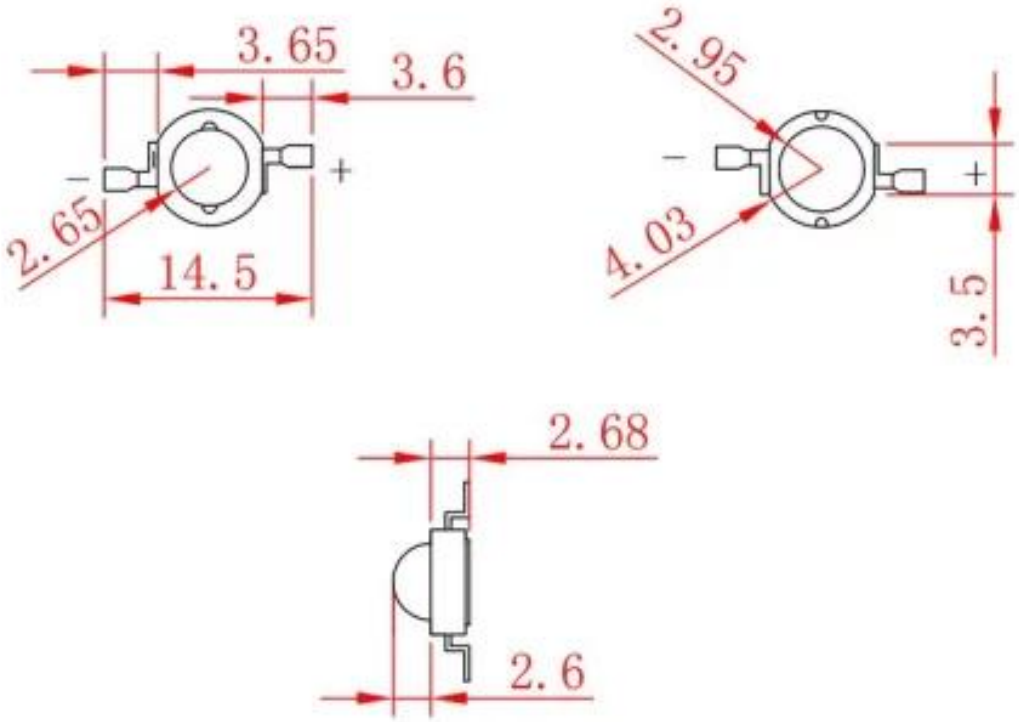
Les paramètres des LED se trouvent dans la spécification du produit.