BA9S, LED 5x 5050 SMD, 6V - Jaune

Référence AM1577
EAN13 : -
CUP : 85395200

Attributs du produit :

caractéristiques du produit :

Couleur de la lumière: Jaune
Angle de faisceau: 360°
Prise: BA9S
Type de DEL: 5050 SMD
Tension: 6 V DC
Nombre de LED: 5
Couverture: IP22
Durée de vie: 50 000 heures

Description du produit :

L'ampoule de feu de stationnement avec 5x 5050 SMD LED est un remplacement approprié.

Prise BA9S

tension 6-7V

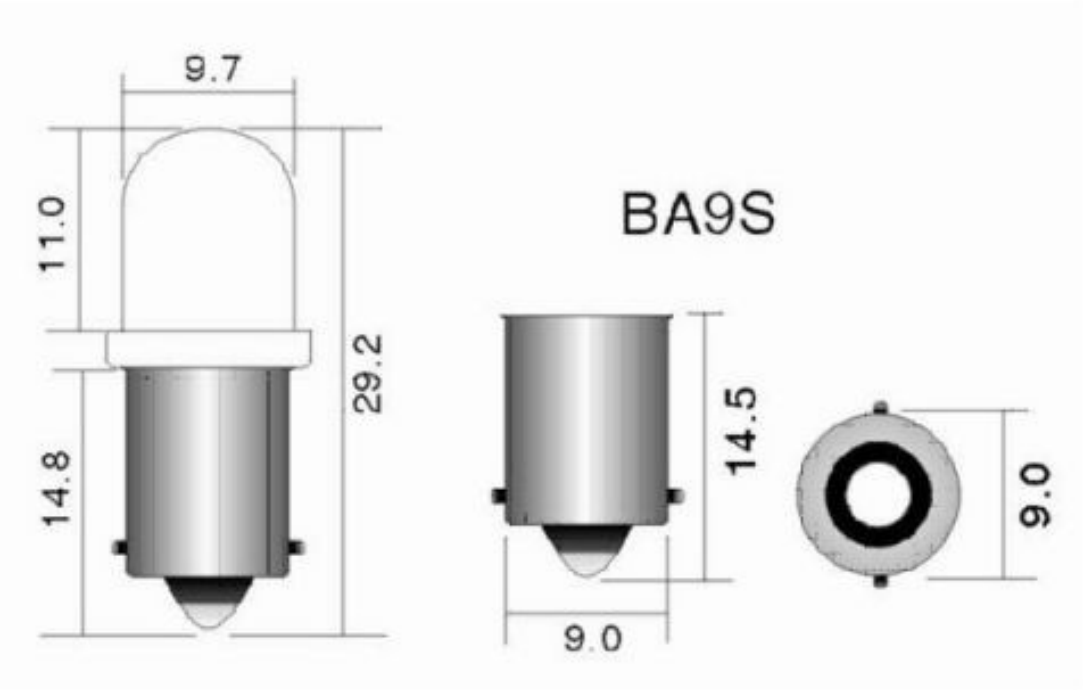
BA9S
9.7
11.0
29.2
14.8
14.5
9.0
9.0